MECLUBE
MADE IN ITALY

BOMBAS ELÉCTRICAS PARA FLUIDOS

www.meclube.com

MADE IN ITALY

Producción completamente italiana

MECLUBE ofrece a sus clientes la fiabilidad de un servicio global asegurado por una amplia gama de productos. La excelente relación calidad/precio y el cumplimiento de los plazos de entrega nos convierten en un provedor ideal.
Gracias a la alta flexibilidad de nuestro proceso productivo logramos establecer relaciones privilegiadas con nuestros clientes que se concretizan en la personalización, en el color, en la marca corporativa en la gama estándar de nuestro productos. Nuesto cicolo de ventas se completa con un servicio de asistenca inmediato y cualificado.

Servicio

Nuestra empresa ofrece a los clientes productos de alta calidad y fiabilidad. Contamos con un moderno e innovador departamento de diseño, un parque de máquinas con un notable capacidad productiva, una amplia gama de moldes, ciclos de trabajo, herramientas, instrumentos y equipos de ensayo y montaje.
Nosotros en MECLUBE consideramos a los clientes como capital más importante de la empresa.
Este catálogo ha sido realizado para ellos, con la finalidad de que la descripción de nuestra actividad y de nuestras estructuras sirva para confirmar que somos realmente fabricantes.

ÍNDICE ARTÍCULOS

KIT BOMBAS ELÉCTRICAS “Battery Kit”
……..pág. 4

KIT BOMBAS ELÉCTRICAS “Barrel Kit”
……..pág. 6

KIT BOMBAS ELÉCTRICAS “Transfer Kit”
……..pág. 10

KIT BOMBAS ELÉCTRICAS “Barrel Kit”
……..pág. 14

KIT BOMBAS ELÉCTRICAS “Dispenser Kit”
……..pág. 18

SURTIDORES DE PARED “Compact”
……..pág. 22

SURTIDORES DE PARED “Wall Mec”
……..pág. 26

SURTIDORES ELÉCTRICOS “Meclube Box”
……..pág. 30

SURTIDORES ELÉCTRICOS “Cami Dispenser”
……..pág. 32

SURTIDORES ELÉCTRICOS “Gaia Service”
……..pág. 44

DEPÓSITOS PARA DIÉSEL “Tank”
……..pág. 50

DEPÓSITOS PARA DIÉSEL “Caddy”
……..pág. 58

DEPÓSITOS “Multitank”
……..pág. 60

DOBLE FILTRO CON RUEDAS “MecFilter”
……..pág. 62

BOMBAS ELÉCTRICAS DE BATERÍA 12-24V
……..pág. 66

BOMBAS ELÉCTRICAS PARA DIÉSEL
……..pág. 69

BOMBAS ELÉCTRICAS Y LUBRICANTES
……..pág. 74

CONTADORES PARA DIÉSEL
……..pág. 75

ACCESSORIOS UNIDAD DE CONTROL
……..pág. 79

PISTOLAS MANUALES/AUTOMATICAS
……..pág. 81

FILTROS SEPARADORES DE AGUA
……..pág. 83

KIT MANGUERAS DE ASPIR. PARA DIÉSEL
……..pág. 85

MANGUERAS DE PARA DIÉSEL
……..pag. 86

RACORES PARA MANGUERAS DE DIÉSEL
……..pág. 87

ENROLLADORES AUTOMÁTICOS
……..pág. 88

BIDONES DE METAL PARA DIÉSEL
……..pág. 93

BOMBAS MANUALES PARA DIÉSEL
……..pág. 94

KIT BOMBAS ELÉCTRICAS “Benz Kit”
……..pág. 95

DEPÓSITOS DE POLIETILENO PARA GASOLINA
“Tank”……..pág. 102

DEPÓSITOS DE POLIETILENO PARA GASOLINA
“Caddy”……..pág. 104

BOMBAS ELÉCTRICAS PARA GASOLINA
……..pág. 106

CONTADORES PARA GASOLINA
……..pág. 107

KIT BOMBAS ELÉCTRICAS “AdBlue® IBC”
……..pág. 108

KIT BOMBAS ELÉCTRICAS “Barrel Kit AdBlue®”
……..pág. 112

KIT BOMBAS ELÉCTRICAS “Transfer Kit AdBlue®”
……..pág. 116

SURTIDORES ELÉCTRICOS “Meclube Box AdBlue®”
……..pág. 120

DEPÓSITOS PARA AdBlue® “Tank”
……..pág. 122

DEPÓSITOS PARA AdBlue® “Caddy”
……..pág. 126

CARRO TRANSVASE AdBlue® “Mec-Blu”
……..pág. 128

CARROS PARA BIDONES 180-220L
……..pág. 130

BOMBAS ELÉCTRICAS DE MEMBRANA AdBlue®
……..pág. 131

BOMBAS NEUMÁTICAS DE DOBLE MEMBRANA
……..pág. 134

PISTOLAS MANUALES/AUTOMATICAS PARA AdBlue®
……..pág. 136

CONTADOR DIGITAL Y FILTROS PARA AdBlue®
……..pág. 137

ADAPTADORES Y RACORES PARA AdBlue®
……..pág. 138

KIT MANGUERAS DE ASPIRACIÓN AdBlue®
……..pág. 139

BOMBAS MANUALES PARA TRASVASE AdBlue®
……..pág.140

ENROLLADORES AUTOMÁTICOS PARA AdBlue®
……..pág. 141

CONTADOR DIGITAL PARA ALIMENTOS
……..pág.145

PISTOLAS MANUALES PARA ALIMENTOS
……..pág. 145

BOMB MANUAL DE ACERO INOXIDABLE
……..pág. 146

CARROS PARA BIDONES 20-30 L
……..pág. 146

KIT BOMBAS ELÉCTRICAS TRASVASE DIÉSEL “Battery Kit”

Kit móvil para el trasvase de diésel con electrobombas de 12V o 24V de corriente continua.

Se utiliza cuando se necesita repostar o transvasar diésel contando solo con la alimentación eléctrica de batería.

Serie “Battery Kit” compuestos por:

Art. 091-5080-045 Bomba 12V - cable de alimentación (sec. 2,5 mmq, longitud 2 m) con pinzas y fusible - 45 l/min

Art. 091-5082-045 Bomba 24V - cable de alimentación (sec. 2,5 mmq, longitud 2 m) con pinzas y fusible - 45 l/min

Art. 091-5081-060 Bomba 12V - cable de alimentación (sec. 4 mmq, longitud 4 m) con pinzas y fusible - 60 l/min

Art. 091-5083-060 Bomba 24V - cable de alimentación (sec. 4 mmq, longitud 4 m) con pinzas y fusible - 60 l/min

Art. 091-5081-085 Bomba 12 V - cable de alimentación (sec. 6 mmq, longitud 4 m) con pinzas y fusible - 85 l/min

Art. 091-5083-085 Bomba 24 V - cable de alimentación (sec. 6 mmq, longitud 4 m) con pinzas y fusible - 85 l/min

Art. 908-0516-040 Manguera de conexión ø 20 mm M-M 1” longitud 4 m

Art. 095-5430-020 Kit manguera de aspiración ø 25 mm, longitud 2 m

Art. 093-5200-000 Pistola manual MC80

Art. 093-5210-000 Pistola automática PA60

Art. 093-5215-000 Pistola automática PA90

KIT BOMBAS ELÉCTRICAS TRASVASE DIÉSEL “Battery Kit”

Código	Descrip.	Caudal	Tensión	Potencia	Entrada-Salida	Man. con.	Pistola	Ciclo de trabajo	Peso	Embalaje
		l/min	AC V./Hz DC Volt	W	BSPG	Ø		min	Kg	mm
090-5025-045	Battery kit	**45**	12	264	F1” - F1”	20	Manual	40	8.80	410X400X270
090-5025-060	Battery kit	**60**	12	336	F1" - F1"	20	Manual	40	10,15	410X400X270
090-5025-085	Battery kit	**85**	12	432	F1" - F1"	20	Manual	S2 30	13,10	410X400X270
090-5026-045	Battery kit	**45**	24	312	F1" - F1"	20	Manual	40	8,80	410X400X270
090-5026-060	Battery kit	**60**	24	432	F1" - F1"	20	Manual	40	10,15	410X400X270
090-5026-085	Battery kit	**85**	24	432	F1" - F1"	20	Manual	S2 30	13,10	410X400X270
090-5027-045	Battery kit	**45**	12	264	F1" - F1"	20	Aut.PA60	40	8,80	410X400X270
090-5027-060	Battery kit	**60**	12	336	F1" - F1"	20	Aut.PA60	40	10,15	410X400X270
090-5027-085	Battery kit	**85**	12	432	F1" - F1"	20	Aut.PA90	S2 30	13,50	410X400X270
090-5028-045	Battery kit	**45**	24	312	F1" - F1"	20	Aut.PA60	40	8,80	410X400X270
090-5028-060	Battery kit	**60**	24	432	F1" - F1"	20	Aut.PA60	40	10,15	410X400X270
090-5028-085	Battery kit	**85**	24	432	F1" - F1"	20	Aut.PA90	S2 30	13,50	410X400X270

KIT BOMBAS ELÉCTRICAS TRASVASE DIÉSEL “Barrel Kit”

Kit móvil para el trasvase de diésel con electrobombas de 12V o 24V de corriente continua.

Se utiliza cuando se necesita repostar o transvasar diésel contando solo con la alimentación eléctrica de batería.

Serie “Barrel Kit” compuestos por:

Art. 091-5080-045 Bomba 12V - cable de alimentación (sec. 2,5 mmq, longitud 2 m) con pinzas y fusible - 45 l/min

Art. 091-5082-045 Bomba 24V - cable de alimentación (sec. 2,5 mmq, longitud 2 m) con pinzas y fusible - 45 l/min

Art. 091-5081-060 Bomba 12V - cable de alimentación (sec. 4 mmq, longitud 4 m) con pinzas y fusible - 60 l/min

Art. 091-5083-060 Bomba 24V - cable de alimentación (sec. 4 mmq, longitud 4 m) con pinzas y fusible - 60 l/min

Art. 091-5081-085 Bomba 12 V - cable de alimentación (sec. 6 mmq, longitud 4 m) con pinzas y fusible - 85 l/min

Art. 091-5083-085 Bomba 24 V - cable de alimentación (sec. 6 mmq, longitud 4 m) con pinzas y fusible - 85 l/min

Art. 908-0516-040 Manguera de conexión ø 20 mm M-M 1” longitud 4 m

Art. 095-5285-000 Manguera telescópica de aspiración M 1” longitud 604 <1020 mm

Art. 095-5280-609 Casquillo de fijación bomba M 1”-M 2”

Art. 093-5200-000 Pistola manual MC80

Art. 093-5210-000 Pistola automática PA60

Art. 093-5215-000 Pistola automática PA90

Art. 093-5300-000 Colgador pistola

KIT BOMBAS ELÉCTRICAS TRASVASE DIÉSEL “Barrel Kit”

Código	Descrip.	Caudal	Tensión	Poten-cia	Entrada-Salida	Man. con.	Pistola	Ciclo de trabajo	Peso	Embalaje
		l/min	AC V./Hz DC Volt	W	BSPG	Ø		min	Kg	mm
090-5030-045	Barrel Kit	**45**	12	264	F1" - F1"	20	Manual	40	10,25	410X400X320
090-5030-060	Barrel Kit	**60**	12	336	F1" - F1"	20	Manual	40	11,70	410X400X320
090-5030-085	Barrel Kit	**85**	12	432	F1" - F1"	20	Manual	S2 30	14,50	410X400X320
090-5032-045	Barrel Kit	**45**	24	312	F1" - F1"	20	Manual	40	10,25	410X400X320
090-5032-060	Barrel Kit	**60**	24	432	F1" - F1"	20	Manual	40	11,70	410X400X320
090-5032-085	Barrel Kit	**85**	24	432	F1" - F1"	20	Manual	S2 30	14,50	410X400X320
090-5035-045	Barrel Kit	**45**	12	264	F1" - F1"	20	Aut.PA60	40	10,85	410X400X320
090-5035-060	Barrel Kit	**60**	12	336	F1" - F1"	20	Aut.PA60	40	12,30	410X400X320
090-5035-085	Barrel Kit	**85**	12	432	F1" - F1"	20	Aut.PA90	S2 30	15,40	410X400X320
090-5036-045	Barrel Kit	**45**	24	312	F1" - F1"	20	Aut.PA60	40	10,85	410X400X320
090-5036-060	Barrel Kit	**60**	24	432	F1" - F1"	20	Aut.PA60	40	12,30	410X400X320
090-5036-085	Barrel Kit	**85**	24	432	F1" - F1"	20	Aut.PA90	S2 30	15,40	410X400X320

KIT BOMBAS ELÉCTRICAS TRASVASE DIÉSEL “Barrel Kit”

Kit móvil para el transvase de diésel con electrobombas de 12V o 24V de corriente continua.

Se utiliza cuando se necesita repostar o transvasar diésel contando solo con la alimentación eléctrica de batería.

Serie “Barrel Kit” compuestos por:

Art. 091-5080-045 Bomba 12V - cable de alimentación (sec. 2,5 mmq, longitud 2 m) con pinzas y fusible - 45 l/min

Art. 091-5082-045 Bomba 24V - cable de alimentación (sec. 2,5 mmq, longitud 2 m) con pinzas y fusible - 45 l/min

Art. 091-5081-060 Bomba 12V - cable de alimentación (sec. 4 mmq, longitud 4 m) con pinzas y fusible - 60 l/min

Art. 091-5083-060 Bomba 24V - cable de alimentación (sec. 4 mmq, longitud 4 m) con pinzas y fusible - 60 l/min

Art. 091-5081-085 Bomba 12 V - cable de alimentación (sec. 6 mmq, longitud 4 m) con pinzas y fusible - 85 l/min

Art. 091-5083-085 Bomba 24 V - cable de alimentación (sec. 6 mmq, longitud 4 m) con pinzas y fusible - 85 l/min

Art. 092-5103-000 Contador mecánico 3 cifras F1” 120 l/min

Art. 908-0516-040 Manguera de conexión ø 20 mm M-M 1” longitud 4 m

Art. 095-5285-000 Manguera telescópica de aspiración M 1” longitud 604 <1020 mm

Art. 095-5280-609 Casquillo de fijación bomba M 1”-M 2”

Art. 093-5200-000 Pistola manual MC80

Art. 093-5210-000 Pistola automática PA60

Art. 093-5215-000 Pistola automática PA90

Art. 093-5300-000 Colgador pistola

KIT BOMBAS ELÉCTRICAS TRASVASE DIÉSEL “Barrel Kit”

Código	Descrip.	Caudal	Tensión	Poten-cia	Entra-da-Salida	Man. con.	Pistola	Con-tador	Ciclo de trabajo	Peso	Embalaje
		l/min	AC V/Hz DC Volt	W	BSPG	Ø			min	Kg	mm
090-5037-M45	Barrel Kit	**45**	12	264	F1"-F1"	20	Manual	SI	40	12,70	550X400X320
090-5037-M60	Barrel Kit	**60**	12	336	F1"-F1"	20	Manual	SI	40	14,10	550X400X320
090-5037-M85	Barrel Kit	**85**	12	432	F1"-F1"	20	Manual	SI	S2 30	16,90	550X400X320
090-5038-M45	Barrel Kit	**45**	24	312	F1"-F1"	20	Manual	SI	40	12,70	550X400X320
090-5038-M60	Barrel Kit	**60**	24	432	F1"-F1"	20	Manual	SI	40	14,10	550X400X320
090-5038-M85	Barrel Kit	**85**	24	432	F1"-F1"	20	Manual	SI	S2 30	16,90	550X400X320
090-5037-045	Barrel Kit	**45**	12	264	F1"-F1"	20	Aut.PA60	SI	40	13,30	550X400X320
090-5037-060	Barrel Kit	**60**	12	336	F1"-F1"	20	Aut.PA60	SI	40	14,70	550X400X320
090-5037-085	Barrel Kit	**85**	12	432	F1"-F1"	20	Aut.PA90	SI	S2 30	17,80	550X400X320
090-5038-045	Barrel Kit	**45**	24	312	F1"-F1"	20	Aut.PA60	SI	40	13,30	550X400X320
090-5038-060	Barrel Kit	**60**	24	432	F1"-F1"	20	Aut.PA60	SI	40	14,70	550X400X320
090-5038-085	Barrel Kit	**85**	24	432	F1"-F1"	20	Aut.PA90	SI	S2 30	17,80	550X400X320

KIT BOMBAS ELÉCTRICAS TRASVASE DIÉSEL “Transfer Kit”

Kit de trasvase compuesto por electrobomba de paletas 230V/115V, manguera de impulsión ø 20 de 4 m, manguera de aspiración ø 25 de 2 m, con válvula de pie con filtro, pistola manual o automática.

Serie “Transfer Kit” compuestos por:

Art. 091-5095-060 Bomba eléctrica 230V 50Hz 60 l/min

Art. 091-5098-070 Bomba eléctrica 230V 50Hz 70 l/min

Art. 091-5099-070 Bomba eléctrica 115V 60Hz 70 l/min

Art. 908-0516-040 Manguera de conexión ø 20 mm, M-M 1” longitud 4 m

Art. 095-5440-020 Manguera de aspiración ø 25 mm longitud 2 m

Art. 093-5202-000 Pistola manual de aluminio MC100 para el transvase de diésel

Art. 093-5210-000 Pistola automática PA60
Art. 093-5215-000 Pistola automática PA90

KIT BOMBAS ELÉCTRICAS TRASVASE DIÉSEL“Transfer Kit”

Código	Descrip.	Caudal	Tensión	Poten-cia	Entra-da-Salida	Man. con.	Pistola	Ciclo de trabajo	Peso	Embalaje
		l/min	AC V/Hz DC Volt	W	BSPG	Ø		min	Kg	mm
090-5260-060	Transfer Kit	**60**	230/50	460	F1"-F1"	20	Manual	Continuo	10,30	410X400X270
090-5260-070	Transfer Kit	**70**	230/50	552	F1"-F1"	20	Manual	Continuo	11,20	410X400X270
090-5260-07X	Transfer Kit	**70**	115/60	575	F1”-F1”	20	Manual	Continuo	11,20	410X400X270
090-5262-060	Transfer Kit	**60**	230/50	460	F1"-F1"	20	Aut.PA60	Continuo	11,00	410X400X270
090-5262-070	Transfer Kit	**70**	230/50	552	F1"-F1"	20	Aut.PA90	Continuo	12,20	410X400X270
090-5262-07X	Transfer Kit	**70**	115/60	575	F1"-F1"	20	Aut.PA90	Continuo	12,20	410X400X270

KIT BOMBAS ELÉCTRICAS TRASVASE DIÉSEL “Transfer Kit”

Kit de trasvase compuesto por electrobomba de paletas 230V/115V, manguera de impulsión ø 20 de 4 m, manguera de aspiración ø 25 de 2 m, con válvula de pie con filtro, pistola manual o automática.

Serie “Transfer Kit” compuestos por:

Art. 091-5100-100 Bomba eléctrica 230V 50Hz 100 l/min

Art. 091-5100-150 Bomba eléctrica 230V 50Hz 150 l/min

Art. 091-5101-100 Bomba eléctrica 115V 60Hz 100 l/min

Art. 908-0616-040 Manguera de conexión ø 25 mm M-M 1” longitud 4 m

Art. 095-5440-020 Manguera de aspiración ø 25 mm longitud 2 m

Art. 093-5202-000 Pistola manual de aluminio MC100 para el transvase de diésel

Art. 093-5220-000 Pistola automática PA120

KIT BOMBAS ELÉCTRICAS TRASVASE DIÉSEL “Transfer Kit”

Código	Descrip.	Caudal	Tensión	Potencia	Entrada-Salida	Man. con.	Pistola	Ciclo de trabajo	Peso	Embalaje
		l/min	AC V/Hz DC Volt	W	BSPG	Ø		min	Kg	mm
090-5300-100	Transfer Kit	**100**	230/50	805	F1" - F1"	25	Manual	Continuo	18,50	410X400X270
090-5300-150	Transfer Kit	**150**	230/50	1725	F1" - F1"	25	Manual	S2 30	21,60	410X400X270
090-5300-10X	Transfer Kit	**100**	115/60	977	F1" - F1"	25	Manual	Continuo	18,50	410X400X270
090-5302-100	Transfer Kit	**100**	230/50	805	F1" - F1"	25	Aut.PA120	Continuo	19,50	410X400X270
090-5302-150	Transfer Kit	**150**	230/50	1725	F1" - F1"	25	Aut.PA120	S2 30	22,60	410X400X270
090-5302-10X	Transfer Kit	**100**	115/60	977	F1" - F1"	25	Aut.PA120	Continuo	19,50	410X400X270

KIT BOMBAS ELÉCTRICAS TRASVASE DIÉSEL “Barrel Kit”

Kit de trasvase de diésel desde bidónes y depósitos con electrobomba de paletas 230V/115V. Compuesto por manguera telescópica de metal de aspiración, contador mecánico, casquillo de fijación al bidón 2”, pistola manual o automática con alojamiento para facilitar el uso del surtidor.

Serie “Barrel Kit” compuestos por:

Art. 091-5095-060 Bomba eléctrica 230V 50Hz 60 l/min

Art. 091-5098-070 Bomba eléctrica 230V 50Hz 70 l/min

Art. 091-5099-070 Bomba eléctrica 115V 50Hz 70 l/min

Art. 908-0516-040 Manguera de conexión ø 20 mm M-M 1” longitud 4 m

Art. 095-5285-000 Manguera telescópica de aspiración M 1” longitud 604 <1020 mm

Art. 095-5280-609 Casquillo de fijación bomba M 1”-M 2”

Art. 093-5202-000 Pistola manual de aluminio MC100 para el transvase de diésel

Art. 093-5210-000 Pistola automática PA60
Art. 093-5215-000 Pistola automática PA90

Art. 093-5300-000 Colgador pistola

KIT BOMBAS ELÉCTRICAS TRASVASE DIÉSEL “Barrel Kit”

Código	Descrip.	Caudal	Tensión	Poten-cia	Entrada-Salida	Man. con.	Pistola	Ciclo de trabajo	Peso	Embalaje
		l/min	AC V/Hz DC Volt	W	BSPG	Ø		min	Kg	mm
090-5039-M60	Barrel Kit	**60**	230/50	460	F1" - F1"	20	Manual	Continuo	12,80	410X400X320
090-5039-M70	Barrel Kit	**70**	230/50	552	F1" - F1"	20	Manual	Continuo	13,85	410X400X320
090-5039-M7X	Barrel Kit	**70**	115/60	575	F1" - F1"	20	Manual	Continuo	13,85	410X400X320
090-5039-060	Barrel Kit	**60**	230/50	460	F1" - F1"	20	Aut.PA60	Continuo	13,40	410X400X320
090-5039-070	Barrel Kit	**70**	230/50	552	F1" - F1"	20	Aut.PA90	Continuo	14,45	410X400X320
090-5039-07X	Barrel Kit	**70**	115/60	575	F1" - F1"	20	Aut.PA90	Continuo	14,45	410X400X320

KIT BOMBAS ELÉCTRICAS TRASVASE DIÉSEL “Barrel Kit”

Kit de trasvase de diésel desde bidónes y depósitos con electrobomba de paletas 230V/115V. Compuesto por manguera telescópica de metal de aspiración, contador mecánico, casquillo de fijación al bidón 2”, pistola manual o automática con alojamiento para facilitar el uso del surtidor.

Serie “Barrel Kit” compuestos por:

Art. 091-5095-060 Bomba eléctrica 230V 50Hz 60 l/min

Art. 091-5098-070 Bomba eléctrica 230V 50Hz 70 l/min

Art. 091-5099-070 Bomba eléctrica 115V 50Hz 70 l/min

Art. 092-5103-000 Contador mecánico 3 cifras F1” 120 l/min

Art. 908-0516-040 Manguera de conexión ø 20 mm M-M 1” longitud 4 m

Art. 095-5285-000 Manguera telescópica de aspiración M 1” longitud 604 <1020 mm

Art. 095-5280-609 Casquillo de fijación bomba M 1”-M 2”

Art. 093-5202-000 Pistola manual de aluminio MC100 para el transvase de diésel

Art. 093-5210-000 Pistola automática PA60
Art. 093-5215-000 Pistola automática PA90

Art. 093-5300-000 Colgador pistola

KIT BOMBAS ELÉCTRICAS TRASVASE DIÉSEL “Barrel Kit”

Código	Descrip.	Caudal	Tensión	Poten-cia	Entra-da-Salida	Man. con.	Pistola	Con-tador	Ciclo de trabajo	Peso	Embalaje
		l/min	AC V./Hz DC Volt	W	BSPG	Ø			min	Kg	mm
090-5040-M60	Barrel Kit	**60**	230/50	460	F1" - F1"	20	Manual	SI	Continuo	15,00	550X400X320
090-5040-M70	Barrel Kit	**70**	230/50	552	F1" - F1"	20	Manual	SI	Continuo	15,90	550X400X320
090-5040-M7X	Barrel Kit	**70**	115/60	575	F1" - F1"	20	Manual	SI	Continuo	15,90	550X400X320
090-5040-060	Barrel Kit	**60**	230/50	460	F1" - F1"	20	Aut.PA60	SI	Continuo	15,60	550X400X320
090-5040-070	Barrel Kit	**70**	230/50	552	F1" - F1"	20	Aut.PA90	SI	Continuo	16,45	550X400X320
090-5040-07X	Barrel Kit	**70**	115/60	575	F1" - F1"	20	Aut.PA90	SI	Continuo	16,45	550X400X320

KIT BOMBA CENTRÍFUGA TRASVASE DIÉSEL “Dispenser Kit”

Kit electrobomba centrífuga utilizada por el trasvase diésel. Ideal para el repostaje rápido y sencillo de los vehículos con motor diésel desde bidónes. Filtro de pie en aspiración e interruptor integrado. Alimentación de línea eléctrica de 230V/115V y bactería de 12V/24V. Ataque al bidón M64x4 2” BSP.

Serie “Dispenser Kit” compuestos por:

Art. 091-5600-040 Bomba eléctrica 230V 50Hz 40 l/min

Art. 091-5602-040 Bomba eléctrica 110V 60Hz 40 l/min

Art. 091-5610-035 Bomba eléctrica 12V 35 l/min

Art. 091-5612-035 Bomba eléctrica 24 V 35 l/min

Art. 908-0500-040 Manguera antiéstatica de caucho para diésel ø 19X27 mm longitud 4 m

Art. 093-5199-000 Pistola manual de plástico “MP120”

Art. 093-5210-000 Pistola automática PA60

KIT BOMBA CENTRÍFUGA TRASVASE DIÉSEL “Dispenser Kit”

Código	Descrip.	Caudal	Tensión	Poten-cia	Entrada-Salida	Man. con.	Pistola	Ciclo de trabajo	Peso	Embalaje
		l/min	AC V./Hz DC Volt	W	BSPG	Ø		min	Kg	mm
090-5400-040	Dispenser kit	**40**	230/50	224	2"	19	Manual	Continuo	4,00	410x400x270
090-5400-04X	Dispenser kit	**40**	115/60	320	2"	19	Manual	Continuo	4,00	410x400x270
090-5400-Y35	Dispenser kit	**35**	12	110	2"	19	Manual	Continuo	4,00	410x400x270
090-5400-Z35	Dispenser kit	**35**	24	135	2"	19	Manual	Continuo	4,00	410x400x270
090-5401-040	Dispenser kit	**40**	230/50	224	2"	19	Aut.PA60	Continuo	5,10	410x400x270
090-5401-04X	Dispenser kit	**40**	115/60	320	2"	19	Aut.PA60	Continuo	5,10	410x400x270
090-5401-Y35	Dispenser kit	**35**	12	110	2"	19	Aut.PA60	Continuo	5,10	410x400x270
090-5401-Z35	Dispenser kit	**35**	24	135	2"	19	Aut.PA60	Continuo	5,10	410x400x270

KIT BOMBA CENTRÍFUGA TRASVASE DIÉSEL “Dispenser Kit”

Kit electrobomba centrífuga utilizada por el trasvase diésel. Ideal para el repostaje rápido y sencillo de los vehículos con motor diésel desde bidónes. Equipada con contador, filtro de pie en aspiración e interruptor integrado. Alimentación de línea eléctrica de 230V/115V y bactería de 12V/24V. Ataque al bidón M64x4 2” BSP.

Serie “Dispenser Kit” compuestos por:

Art. 091-5600-040 Bomba eléctrica 230V 50Hz 40 l/min

Art. 091-5602-040 Bomba eléctrica 110V 60Hz 40 l/min

Art. 091-5610-035 Bomba eléctrica 12V 35 l/min

Art. 091-5612-035 Bomba eléctrica 24 V 35 l/min

Art. 092-5120-000 Contador digital de turbina IN-LINE
mín-máx caudal 10-150 l/min

Art. 908-0500-040 Manguera de caucho antiéstatico para diésel ø 19X27 mm longitud 4 m

Art. 093-5199-000 Pistola manual de plástico “MP120”

Art. 093-5210-000 Pistola automática PA60

KIT BOMBA CENTRÍFUGA TRASVASE DIÉSEL “Dispenser Kit”

Código	Descrip.	Caudal	Tensión	Poten-cia	Entra-da-Salida	Man. con.	Pistola	Con-tador	Ciclo de trabajo	Peso	Embalaje
		l/min	AC V./Hz DC Volt	W	BSPG	Ø			min	Kg	mm
090-5402-040	Dispenser kit	**40**	230/50	224	2"	19	Manual	SI	Continuo	4,45	410x400x270
090-5402-04X	Dispenser kit	**40**	115/60	320	2"	19	Manual	SI	Continuo	4,45	410x400x270
090-5402-Y35	Dispenser kit	**35**	12	110	2"	19	Manual	SI	Continuo	4,45	410x400x270
090-5402-Z35	Dispenser kit	**35**	24	135	2"	19	Manual	SI	Continuo	4,45	410x400x270
090-5403-040	Dispenser kit	**40**	230/50	224	2"	19	Aut.PA60	SI	Continuo	5,45	410x400x270
090-5403-04X	Dispenser kit	**40**	115/60	320	2"	19	Aut.PA60	SI	Continuo	5,45	410x400x270
090-5403-Y35	Dispenser kit	**35**	12	110	2"	19	Aut.PA60	SI	Continuo	5,45	410x400x270
090-5403-Z35	Dispenser kit	**35**	24	135	2"	19	Aut.PA60	SI	Continuo	5,45	410x400x270

SURTIDORES DE PARED TRASVASE DIÉSEL “Compact”

Sistema de trasvase de diésel para uso privado, permite un repostaje limpio y rápido de los vehículos. Todos los accessorios para completar el surtidor están disponibles.

Serie “Compact” compuestos por:

Art. 091-5081-045 Bomba 12V - cable de alimentación (sec. 4 mmq, longitud 4 m) con pinzas y fusible - 45 l/min
Art. 091-5083-045 Bomba 24V - cable de alimentación (sec. 4 mmq, longitud 4 m) con pinzas y fusible - 45 l/min
Art. 091-5081-060 Bomba 12V - cable de alimentación (sec. 4 mmq, longitud 4 m) con pinzas y fusible - 60 l/min
Art. 091-5083-060 Bomba 24V - cable de alimentación (sec. 4 mmq, longitud 4 m) con pinzas y fusible - 60 l/min

Art. 091-5095-060 Bomba eléctrica 230V 50Hz 60 l/min
Art. 091-5098-070 Bomba eléctrica 230V 50Hz 70 l/min
Art. 091-5100-100 Bomba eléctrica 230V 50Hz 100 l/min

Art. 091-5099-070 Bomba eléctrica 115V 60Hz 70 l/min
Art. 091-5101-100 Bomba eléctrica 115V 60Hz 100 l/min

Art. 908-0516-040 Manguera de conexión ø 20 mm M-M 1” longitud 4 m
Art. 908-0616-040 Manguera de conexión ø 25 mm M-M 1” longitud 4 m

Art. 093-5202-000 Pistola manual de aluminio MC100 para el transvase de diésel

Art. 093-5210-000 Pistola automática PA60
Art. 093-5215-000 Pistola automática PA90
Art. 093-5220-000 Pistola automática PA120

OPTIONAL:

Kit manguera de aspiración **pag. 85**

Cartucho filtros **pag. 83**

Art. 090-5056-000 Armario para grupo bomba

SURTIDORES DE PARED TRASVASE DIÉSEL “Compact”

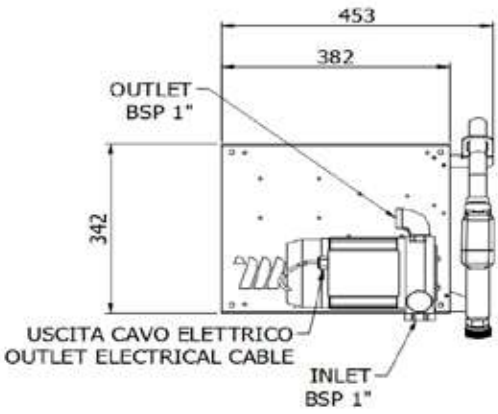

Código	Descrip.	Caudal	Tensión	Potencia	Entrada-Salida	Man. con.	Pistola	Ciclo de trabajo	Peso	Embalaje
		l/min	AC V./Hz DC Volt	W	BSPG	Ø		min	Kg	mm
090-5043-060	Compact	**60**	230/50	460	F1" - F1"	20	Aut.PA60	Continuo	13,75	410X400X320
090-5043-070	Compact	**70**	230/50	552	F1" - F1"	20	Aut.PA90	Continuo	15,10	410X400X320
090-5043-100	Compact	**100**	230/50	805	F1" - F1"	25	Aut.PA120	Continuo	22,60	410X400X320
090-5044-060	Compact	**60**	230/50	460	F1" - F1"	20	Manual	Continuo	13,10	410X400X320
090-5044-070	Compact	**70**	230/50	552	F1" - F1"	20	Manual	Continuo	14,10	410X400X320
090-5044-100	Compact	**100**	230/50	805	F1" - F1"	25	Manual	Continuo	21,60	410X400X320
090-5043-07X	Compact	**70**	115/60	575	F1" - F1"	20	Aut.PA90	Continuo	15,10	410X400X320
090-5043-10X	Compact	**100**	115/60	977	F1" - F1"	25	Aut.PA120	Continuo	22,60	410X400X320
090-5044-07X	Compact	**70**	115/60	575	F1" - F1"	20	Manual	Continuo	14,10	410X400X320
090-5044-10X	Compact	**100**	115/60	977	F1" - F1"	25	Manual	Continuo	21,60	410X400X320
090-5043-Y45	Compact	**45**	12	264	F1" - F1"	20	Aut.PA60	40	11,50	410X400X320
090-5043-Z45	Compact	**45**	24	312	F1" - F1"	20	Aut.PA60	40	11,50	410X400X320
090-5043-Y60	Compact	**60**	12	336	F1" - F1"	20	Aut.PA60	40	13,00	410X400X320
090-5043-Z60	Compact	**60**	24	432	F1" - F1"	20	Aut.PA60	40	13,00	410X400X320
090-5044-Y45	Compact	**45**	12	264	F1" - F1"	20	Manual	40	11,00	410X400X320
090-5044-Z45	Compact	**45**	24	312	F1" - F1"	20	Manual	40	11,00	410X400X320
090-5044-Y60	Compact	**60**	12	336	F1" - F1"	20	Manual	40	12,50	410X400X320
090-5044-Z60	Compact	**60**	24	432	F1" - F1"	20	Manual	40	12,50	410X400X320

SURTIDORES DE PARED TRASVASE DIÉSEL “Compact”

Sistema de trasvase de diésel para uso privado, permite un repostaje limpio y rápido de los vehículos, además de medir y registrar las cantidades dispensadas. Todos los accessorios para completar el surtidor están disponibles.

Serie “Compact” compuestos por:

Art. 091-5081-045 Bomba 12V - cable de alimentación (sec. 4 mmq, longitud 4 m) con pinzas y fusible - 45 l/min
Art. 091-5083-045 Bomba 24V - cable de alimentación (sec. 4 mmq, longitud 4 m) con pinzas y fusible - 45 l/min
Art. 091-5081-060 Bomba 12V - cable de alimentación (sec. 4 mmq, longitud 4 m) con pinzas y fusible - 60 l/min
Art. 091-5083-060 Bomba 24V - cable de alimentación (sec. 4 mmq, longitud 4 m) con pinzas y fusible- 60 l/min

Art. 091-5095-060 Bomba eléctrica 230V 50Hz 60 l/min
Art. 091-5098-070 Bomba eléctrica 230V 50Hz 70 l/min
Art. 091-5100-100 Bomba eléctrica 230V 50Hz 100 l/min

Art. 091-5099-070 Bomba eléctrica 115V 60Hz 70 l/min
Art. 091-5101-100 Bomba eléctrica 115V 60Hz 100 l/min

Art. 908-0516-040 Manguera de conexión ø 20 mm M-M 1” longitud 4 m
Art. 908-0616-040 Manguera de conexión ø 25 mm M-M 1” longitud 4 m

Art. 093-5202-000 Pistola manual de aluminio MC100 para el transvase de diésel

Art. 093-5210-000 Pistola automática PA60
Art. 093-5215-000 Pistola automática PA90
Art. 093-5220-000 Pistola automática PA120

Art. 092-5103-000 Contador mecánico 3 cifras F1” 120 l/min 3C
Art. 092-5104-000 Contador mecánico 4 cifras F1” 120 l/min 4C

OPTIONAL:
Kit manguera de aspiración **pag. 85**

Cartucho filtros **pag. 83**

Art. 090-5056-000 Armario para grupo bomba

SURTIDORES DE PARED TRASVASE DIÉSEL “Compact”

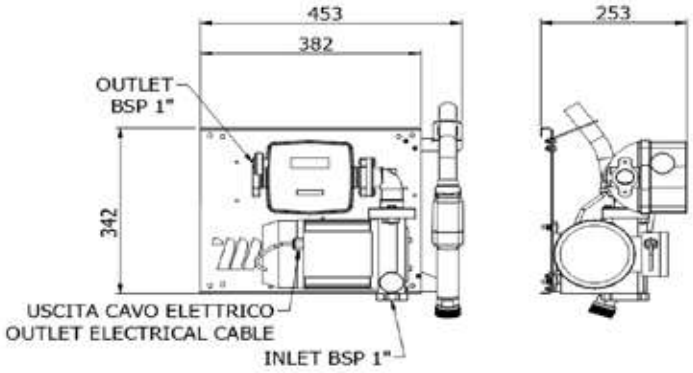

Código	Descrip.	Caudal	Tensión	Poten-cia	Entra-da-Salida	Man. con.	Pistola	Con-tador	Ciclo de trabajo	Peso	Embalaje
		l/min	AC V./Hz DC Volt	W	BSPG	Ø			min	Kg	mm
090-5045-060	Compact	**60**	230/50	460	F1"-F1"	20	Aut.PA60	3C	Continuo	16,00	410X400X320
090-5045-070	Compact	**70**	230/50	552	F1"-F1"	20	Aut.PA90	3C	Continuo	17,00	410X400X320
090-5045-100	Compact	**100**	230/50	805	F1"-F1"	25	Aut.PA120	4C	Continuo	22,00	410X400X320
090-5046-060	Compact	**60**	230/50	460	F1"-F1"	20	Manual	3C	Continuo	15,50	410X400X320
090-5046-070	Compact	**70**	230/50	552	F1"-F1"	20	Manual	3C	Continuo	16,50	410X400X320
090-5046-100	Compact	**100**	230/50	805	F1"-F1"	25	Manual	4C	Continuo	21,50	410X400X320
090-5045-07X	Compact	**70**	115/60	575	F1"-F1"	20	Aut.PA90	3C	Continuo	17,00	410X400X320
090-5045-10X	Compact	**100**	115/60	977	F1"-F1"	25	Aut.PA120	4C	Continuo	22,00	410X400X320
090-5046-07X	Compact	**70**	115/60	575	F1"-F1"	20	Manual	3C	Continuo	16,50	410X400X320
090-5046-10X	Compact	**100**	115/60	977	F1"-F1"	25	Manual	4C	Continuo	21,50	410X400X320
090-5045-Y45	Compact	**45**	12	264	F1"-F1"	20	Aut.PA60	3C	40	13,70	410X400X320
090-5045-Z45	Compact	**45**	24	312	F1"-F1"	20	Aut.PA60	3C	40	13,70	410X400X320
090-5045-Y60	Compact	**60**	12	336	F1"-F1"	20	Aut.PA60	3C	40	15,20	410X400X320
090-5045-Z60	Compact	**60**	24	432	F1"-F1"	20	Aut.PA60	3C	40	15,20	410X400X320
090-5046-Y45	Compact	**45**	12	264	F1"-F1"	20	Manual	3C	40	13,00	410X400X320
090-5046-Z45	Compact	**45**	24	312	F1"-F1"	20	Manual	3C	40	13,00	410X400X320
090-5046-Y60	Compact	**60**	12	336	F1"-F1"	20	Manual	3C	40	14,50	410X400X320
090-5046-Z60	Compact	**60**	24	432	F1"-F1"	20	Manual	3C	40	14,50	410X400X320

SURTIDORES DE PARED TRASVASE DIÉSEL “Wall Mec”

Sistema de trasvase de diésel para uso privado, permite un repostaje limpio y rápido de los vehículos, además de medir y registrar las cantidades dispensadas.

Serie “Wall Mec” compuestos por:

Art. 091-5095-060 Bomba eléctrica 230V 50Hz 60 l/min
Art. 091-5098-070 Bomba eléctrica 230V 50Hz 70 l/min
Art. 091-5100-100 Bomba eléctrica 230V 50Hz 100 l/min

Art. 091-5099-070 Bomba eléctrica 115V 60Hz 70 l/min
Art. 091-5101-100 Bomba eléctrica 115V 60Hz 100 l/min

Art. 908-0516-060 Manguera de conexión ø 20 mm, M-M 1” longitud 6 m

Art. 908-0616-060 Manguera de conexión ø 25 mm, M-M 1” longitud 6 m

Art. 093-5210-000 Pistola automática PA60
Art. 093-5215-000 Pistola automática PA90
Art. 093-5220-000 Pistola automática PA120

Art. 092-5103-000 Contador mecánico 3 cifras F1” 120 l/min 3C
Art. 092-5104-000 Contador mecánico 4 cifras F1” 120 l/min 4C

Art. 095-5440-040 Kit manguera de aspiración con válvula Ø 25 longitud 4 m

SURTIDORES DE PARED TRASVASE DIÉSEL “Wall Mec”

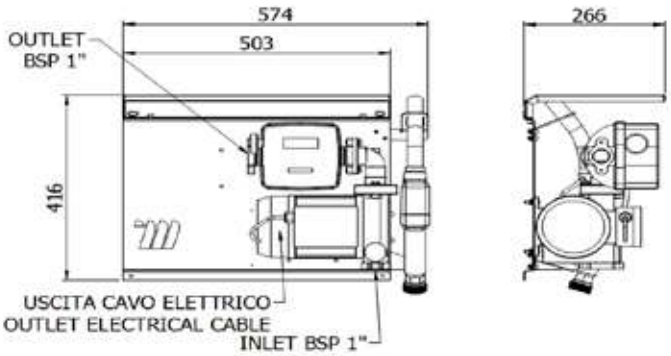

Código	Descrip.	Caudal	Tensión	Poten-cia	Entra-da-Salida	Man. con.	Pistola	Con-tador	Ciclo de trabajo	Peso	Embalaje
		l/min	AC V./Hz DC Volt	W	BSPG	Ø			min	Kg	mm

Sin kit manguera de aspiración

090-5048-060	Wall Mec	**60**	230/50	460	F1" - F1"	20	Aut.PA60	3C	Continuo	19,00	550X400X320
090-5048-070	Wall Mec	**70**	230/50	552	F1" - F1"	20	Aut.PA90	3C	Continuo	20,50	550X400X320
090-5048-100	Wall Mec	**100**	230/50	805	F1" - F1"	25	Aut.PA120	4C	Continuo	25,50	550X400X320

090-5048-07X	Wall Mec	**70**	115/60	575	F1" - F1"	20	Aut.PA90	3C	Continuo	20,50	550X400X320
090-5048-10X	Wall Mec	**100**	115/60	977	F1" - F1"	25	Aut.PA120	4C	Continuo	25,50	550X400X320

Con kit manguera de aspiración Cod. 095-5440-040

090-5148-060	Wall Mec	**60**	230/50	460	F1" - F1"	20	Aut.PA60	3C	Continuo	20,50	550X400X320
090-5148-070	Wall Mec	**70**	230/50	552	F1" - F1"	20	Aut.PA90	3C	Continuo	21,70	550X400X320
090-5148-100	Wall Mec	**100**	230/50	805	F1" - F1"	25	Aut.PA120	4C	Continuo	26,70	550X400X320

090-5148-07X	Wall Mec	**70**	115/60	575	F1" - F1"	20	Aut.PA90	3C	Continuo	21,70	550X400X320
090-5148-10X	Wall Mec	**100**	115/60	977	F1" - F1"	25	Aut.PA120	4C	Continuo	26,70	540X390X320

SURTIDORES DE PARED TRASVASE DE DIÉSEL “Wall Mec”

Sistema de trasvase de diésel para uso privado, permite un repostaje limpio y rápido de los vehículos, además de medir y registrar las cantidades dispensadas.

Serie “Wall Mec” compuestos por:

Art. 091-5095-060 Bomba eléctrica 230V 50Hz 60 l/min
Art. 091-5098-070 Bomba eléctrica 230V 50Hz 70 l/min
Art. 091-5100-100 Bomba eléctrica 230V 50Hz 100 l/min

Art. 091-5099-070 Bomba eléctrica 115V 60Hz 70 l/min
Art. 091-5101-100 Bomba eléctrica 115V 60Hz 100 l/min

Art. 908-0516-060 Manguera de conexión ø 20 mm M-M 1” longitud 6 m

Art. 908-0616-060 Manguera de conexión ø 25 mm M-M 1” longitud 6 m

Art. 093-5210-000 Pistola automática PA60
Art. 093-5215-000 Pistola automática PA90
Art. 093-5220-000 Pistola automática PA120

Art. 092-5103-000 Contador mecánico 3 cifras F1” 120 l/min 3C
Art. 092-5104-000 Contador mecánico 4 cifras F1” 120 l/min 4C

Art. 094-5240-000 Filtro de impulsión separador de agua para diésel 60 l/min
Art. 094-5246-000 Filtro de impulsión separador de agua para diésel 100 l/min

Art. 095-5440-040 Kit manguera de aspiración con válvula Ø 25 longitud 4 m

SURTIDORES DE PARED TRASVASE DIÉSEL“Wall Mec”

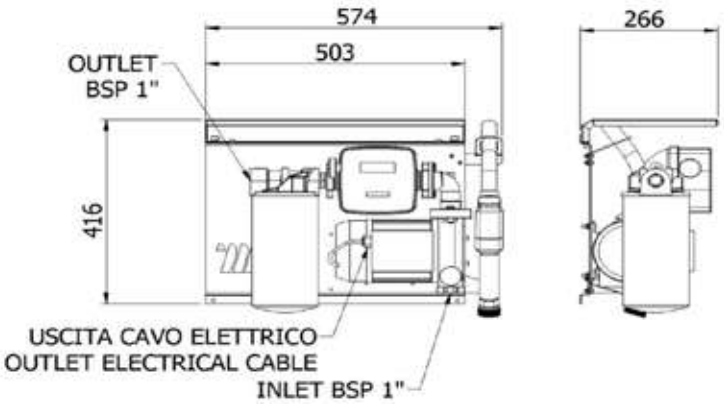

Código	Descrip.	Caudal	Tensión	Poten-cia	Entra-da-Salida	Man. con.	Pistola	Conta dor-Filtro	Ciclo de trabajo	Peso	Embalaje
		l/min	AC V./Hz DC Volt	W	BSPG	Ø			min	Kg	mm

Sin kit manguera de aspiración

090-5049-060	Wall Mec	**60**	230/50	460	F1" - F1"	20	Aut.PA60	SI 3C	Continuo	20,20	550X400X320
090-5049-070	Wall Mec	**70**	230/50	552	F1" - F1"	20	Aut.PA90	SI 3C	Continuo	22,75	550X400X320
090-5049-100	Wall Mec	**100**	230/50	805	F1" - F1"	25	Aut.PA120	SI 4C	Continuo	27,75	550X400X320

090-5049-07X	Wall Mec	**70**	115/60	575	F1" - F1"	20	Aut.PA90	SI 3C	Continuo	22,75	550X400X320
090-5049-10X	Wall Mec	**100**	115/60	977	F1" - F1"	25	Aut.PA120	SI 4C	Continuo	27,75	550X400X320

Con kit manguera de aspiración Cod. 095-5440-040

090-5149-060	Wall Mec	**60**	230/50	460	F1" - F1"	20	Aut.PA60	SI 3C	Continuo	21,70	550X400X320
090-5149-070	Wall Mec	**70**	230/50	552	F1" - F1"	20	Aut.PA90	SI 3C	Continuo	24,00	550X400X320
090-5149-100	Wall Mec	**100**	230/50	805	F1" - F1"	25	Aut.PA120	SI 4C	Continuo	29,00	550X400X320

090-5149-07X	Wall Mec	**70**	115/60	575	F1" - F1"	20	Aut.PA90	SI 3C	Continuo	24,00	550X400X320
090-5149-10X	Wall Mec	**100**	115/60	977	F1" - F1"	25	Aut.PA120	SI 4C	Continuo	29,00	550X400X320

ARMARIO SURTIDOR TRASVASE DIÉSEL “Meclube box”

Armario resistente hecho de chapa con recubrimiento anticorrosión con cerradura de llave, el grupo de bombeo dispensador está alojado ene el interior con soportes antivibratorios. Equipado con colgador de pistola con micro interruptor para inicio/parada bomba, pistola automática con racor giratorio. Sistema de trasvase de diésel para uso privado, permite un repostaje limpio y rápido de los vehículos, además de medir y registrar las cantidades dispensadas.

Serie “Meclube Box” compuestos por:

Art. 091-5095-060 Bomba eléctrica 230V 50Hz 60 l/min
Art. 091-5098-070 Bomba eléctrica 230V 50Hz 70 l/min
Art. 091-5100-100 Bomba eléctrica 230V 50Hz 100 l/min

Art. 091-5099-070 Bomba eléctrica 115V 60Hz 70 l/min
Art. 091-5101-100 Bomba eléctrica 115V 60Hz 100 l/min

Art. 908-0516-060 Manguera de conexión ø 20 mm, M-M 1” longitud 6 m
Art. 908-0616-060 Manguera de conexión ø 25 mm, M-M 1” longitud 6 m

Art. 093-5210-000 Pistola automática PA60
Art. 093-5215-000 Pistola automática PA90
Art. 093-5220-000 Pistola automática PA120

Art. 092-5103-000 Contador mecánico 3 cifras F1” 120 l/min 3C
Art. 092-5104-000 Contador mecánico 4 cifras F1” 120 l/min 4C

Art. 094-5240-000 Filtro de impulsión separador de agua para diésel 60 l/min
Art. 094-5246-000 Filtro de impulsión separador de agua para diésel 100 l/min

Art. 090-5056-000 Armario grupo bomba

OPTIONAL:

Kit manguera de aspiración **pag. 85**

ARMARIO SURTIDOR TRASVASE DIÉSEL “Meclube box”

Código	Descrip.	Caudal	Tensión	Poten-cia	Entra-da-Salida	Man. con.	Pistola	Conta dor-Filtro	Ciclo de trabajo	Peso	Embalaje
		l/min	AC V./Hz DC Volt	W	BSPG	Ø			min	Kg	mm
090-5050-060	Meclube box	**60**	230/50	460	F1" - F1"	20	Aut.PA60	SI 3C	Continuo	46,00	615X375X605
090-5050-070	Meclube box	**70**	230/50	552	F1" - F1"	20	Aut.PA90	SI 3C	Continuo	47,00	615X375X605
090-5050-100	Meclube box	**100**	230/50	805	F1" - F1"	25	Aut.PA120	SI 4C	Continuo	49,00	615X375X605
090-5050-07X	Meclube box	**70**	115/60	575	F1" - F1"	20	Aut.PA90	SI 3C	Continuo	47,00	615X375X605
090-5050-10X	Meclube box	**100**	115/60	977	F1" - F1"	25	Aut.PA120	SI 4C	Continuo	49,00	615X375X605

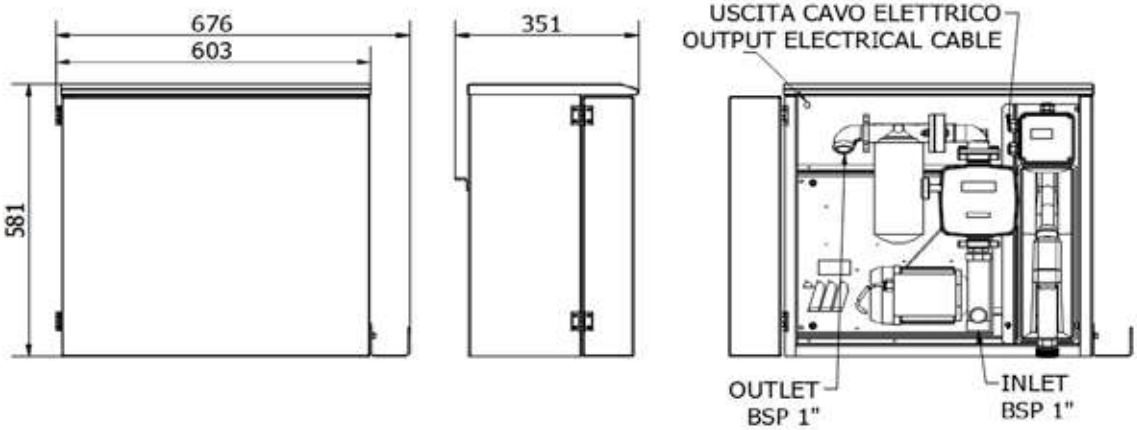

SURTIDOR TRASVASE DIÉSEL “Cami Dispenser”

Sistema de trasvase de diésel para uso privado, permite un repostaje limpio y rápido de los vehículos, además de medir y registrar las cantidades dispensadas. Equipado con colgador de pistola con micro interruptor para inicio/parada bomba, pistola automática con racor giratorio y soporte portamanguera extraíble frontal. Structura predispuesta para la fijación a la pared, sobre depósitos o pedestal específico.

Serie “Cami Dispenser” compuestos por:

Art. 091-5081-060 Bomba 12V - cable de alimentación (sec. 4 mmq longitud 4 m) con pinzas y fusible - 60 l/min
Art. 091-5083-060 Bomba 24V - cable de alimentación (sec. 4 mmq longitud 4 m) con pinzas y fusible - 60 l/min

Art. 091-5095-060 Bomba eléctrica 230V 50Hz 60 l/min
Art. 091-5098-070 Bomba eléctrica 230V 50Hz 70 l/min
Art. 091-5100-100 Bomba eléctrica 230V 50Hz 100 l/min

Art. 091-5099-070 Bomba eléctrica 115V 60Hz 70 l/min
Art. 091-5101-100 Bomba eléctrica 115V 60Hz 100 l/min

Art. 908-0516-040 Manguera de conexión ø 20 mm M-M 1” longitud 4 m
Art. 908-0616-040 Manguera de conexión ø 25 mm M-M 1” longitud 4 m

Art. 093-5210-000 Pistola automática PA60
Art. 093-5215-000 Pistola automática PA90
Art. 093-5220-000 Pistola automática PA120

Art. 092-5103-000 Contador mecánico 3 cifras F1” 120 l/min - 3C
Art. 092-5104-000 Contador mecánico 4 cifras F1” 120 l/min - 4C

OPTIONAL:

Art. 090-5072-000 Columna suporte base Cami-Dispenser

Art. 094-5240-000 Filtro de impulsión separador de agua para diésel 60 l/min
Art. 094-5246-000 Filtro de impulsión separador de agua para diésel 100 l/min

SURTIDOR TRASVASE DIÉSEL “Cami Dispenser”

Código	Descrip.	Caudal	Tensión	Potencia	Entrada-Salida	Man. con.	Pistola	Contador	Ciclo de trabajo	Peso	Embalaje
		l/min	AC V./Hz DC Volt	W	BSPG	Ø			min	Kg	mm
090-5070-060	Cami Dispenser	**60**	230/50	460	F1" - F1"	20	Aut.PA60	3C	Continuo	26,00	505X355X425
090-5070-070	Cami Dispenser	**70**	230/50	552	F1" - F1"	20	Aut.PA90	3C	Continuo	27,00	505X355X425
090-5070-100	Cami Dispenser	**100**	230/50	805	F1" - F1"	25	Aut.PA120	4C	Continuo	33,00	505X355X425
090-5070-07X	Cami Dispenser	**70**	115/60	575	F1" - F1"	20	Aut.PA90	3C	Continuo	27,00	505X355X425
090-5070-10X	Cami Dispenser	**100**	115/60	977	F1" - F1"	25	Aut.PA120	4C	Continuo	33,00	505X355X425
090-5070-Y60	Cami Dispenser	**60**	12	336	F1" - F1"	20	Aut.PA60	3C	40	26,00	505X355X425
090-5070-Z60	Cami Dispenser	**60**	24	432	F1" - F1"	20	Aut.PA60	3C	40	26,00	505X355X425

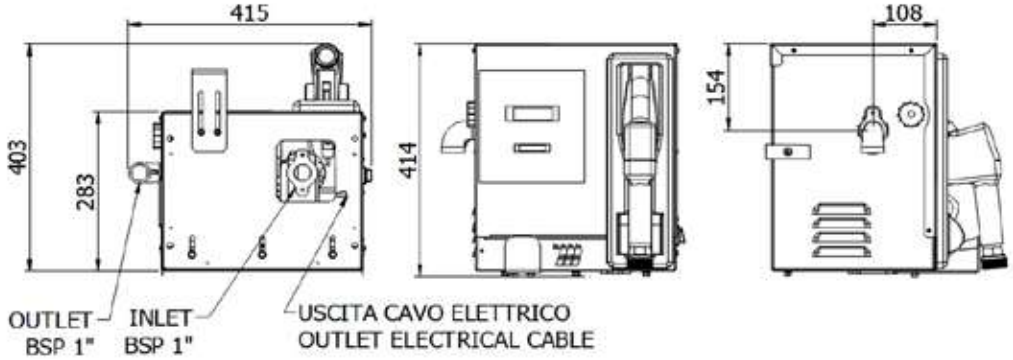

SURTIDOR ELÉCTRICO CON BASE TRASVASE DIÉSEL
"Cami Dispenser"

Sistema de trasvase de diésel para uso privado, permite un repostaje limpio y rápido de los vehículos, además de medir y registrar las cantidades dispensadas. Equipado con colgador de pistola con micro interruptor para inicio/parada bomba, manguera de conexión, pistola automática con racor giratorio y soporte para manguera extraíble frontal. Estructura predispuesta con específico y robusto pedestal.

Serie "Cami Dispenser" compuestos por:

Art. 091-5081-060 Bomba 12V - cable de alimentación (sec. 4 mmq longitud 4 m) con pinzas y fusible - 60 l/min
Art. 091-5083-060 Pompa 24V - cable de alimentación (sec. 4 mmq longitud 4 m) con pinzas y fusible - 60 l/min

Art. 091-5095-060 Bomba eléctrica 230V 50Hz 60 l/min
Art. 091-5098-070 Bomba eléctrica 230V 50Hz 70 l/min
Art. 091-5100-100 Bomba eléctrica 230V 50Hz 100 l/min

Art. 091-5099-070 Bomba eléctrica 115V 60Hz 70 l/min
Art. 091-5101-100 Bomba eléctrica 115V 60Hz 100 l/min

Art. 908-0516-040 Manguera de conexión ø 20 mm M-M 1" longitud 4 m
Art. 908-0616-040 Manguera de conexión ø 25 mm M-M 1" longitud 4 m

Art. 093-5210-000 Pistola automática PA60
Art. 093-5215-000 Pistola automática PA90
Art. 093-5220-000 Pistola automática PA120

Art. 092-5103-000 Contador mecánico 3 cifras F1" 120 l/min - 3C
Art. 092-5104-000 Contador mecánico 4 cifras F1" 120 l/min - 4C

OPTIONAL:

Art. 094-5240-000 Filtro de impulsión separador de agua para diésel 60 l/min
Art. 094-5246-000 Filtro de impulsión separador de agua para diésel 100 l/min

SURTIDOR ELÉCTRICO CON BASE TRASVASE DIÉSEL
"Cami Dispenser"

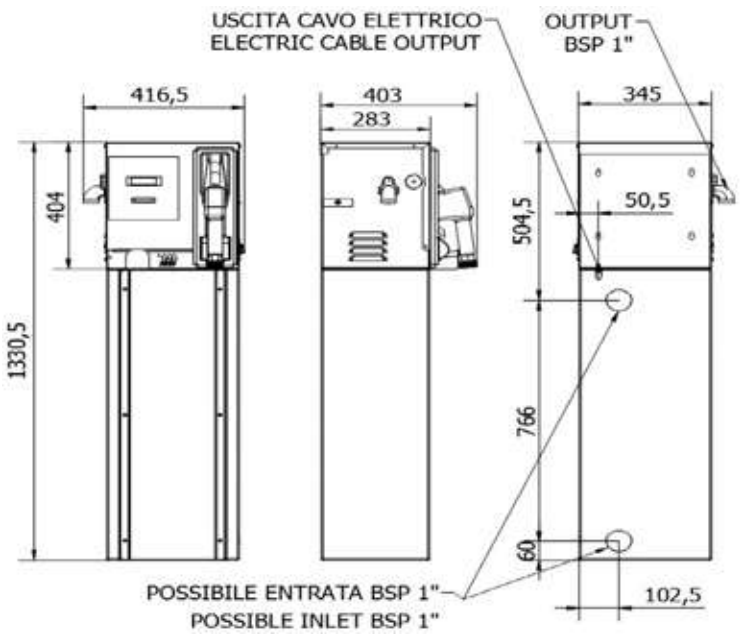

Código	Descrip.	Caudal	Tensión	Poten-cia	Entrada-Salida	Man. con.	Pistola	Conta dor	Ciclo de trabajo	Peso
		l/min	AC V./Hz DC Volt	W	BSPG	Ø			min	Kg
090-5072-060	Cami Dispenser	**60**	230/50	460	F1" - F1"	20	Aut.PA60	3C	Continuo	49,50
090-5072-070	Cami Dispenser	**70**	230/50	552	F1" - F1"	20	Aut.PA90	3C	Continuo	50,50
090-5072-100	Cami Dispenser	**100**	230/50	805	F1" - F1"	25	Aut.PA120	4C	Continuo	56,50
090-5072-07X	Cami Dispenser	**70**	115/60	575	F1" - F1"	20	Aut.PA90	3C	Continuo	50,50
090-5072-10X	Cami Dispenser	**100**	115/60	977	F1" - F1"	25	Aut.PA120	4C	Continuo	56,50
090-5072-Y60	Cami Dispenser	**60**	12	336	F1" - F1"	20	Aut.PA60	3C	40	49,50
090-5072-Z60	Cami Dispenser	**60**	24	432	F1" - F1"	20	Aut.PA60	3C	40	49,50

Código	Embalaje (mm)	NR. cajas
090-5072-060	505X355X425 - 365X305X945	2
090-5072-070	505X355X425 - 365X305X945	2
090-5072-100	505X355X425 - 365X305X945	2
090-5072-07X	505X355X425 - 365X305X945	2
090-5072-10X	505X355X425 - 365X305X945	2

Código	Embalaje (mm)	NR. cajas
090-5072-Y60	505X355X425 - 365X305X945	2
090-5072-Z60	505X355X425 - 365X305X945	2

SURTIDOR TRASVASE DIÉSEL “Cami Dispenser Electrónico”

Sistema de trasvase diésel para uso privado, permite un repostaje de los vehículos limpio y rápido, además medir y registrar las cantidades dispensadas. Permite la siguentes funciones: identificar los usuariors autorizados, la pre-selección de las cantidades dispensadas, señala el consumo total y lo de cada usuario, permite la memorización de las suminstraciones y la gestión de 200 usuarios. El sistema está equipado con llave-manager para empezar la suministración más rápidamente posible. El sistema incluye el colgador pistola con micro interruptor para inicio/parada bomba, manguera de conexión, pistola automática con racor giratorio y soporte para manguera extraíble frontal. Estructura predispuesta para la fijación a la pared, sobre depósitos o específico pedestal.

Serie “Cami Dispenser Electrónico” compuestos por:

Art. 091-5095-060 Bomba eléctrica 230V 50Hz 60 l/min
Art. 091-5098-070 Bomba eléctrica 230V 50Hz 70 l/min
Art. 091-5100-100 Bomba eléctrica 230V 50Hz 100 l/min

Art. 091-5099-070 Bomba eléctrica 115V 60Hz 70 l/min
Art. 091-5101-100 Bomba eléctrica 115V 60Hz 100 l/min

Art. 908-0516-040 Manguera de conexión ø 20 mm M-M 1” longitud 4 m
Art. 908-0616-040 Manguera de conexión ø 25 mm M-M 1” longitud 4 m

Art. 093-5210-000 Pistola automática PA60
Art. 093-5215-000 Pistola automática PA90
Art. 093-5220-000 Pistola automática PA120

Art. 092-5200-230 Unidad de control electrónico MecGest 110/230V 50Hz completa de software

Art. 092-5170-110 Contador mecánico de impulsos MGI-110 - 5-110 l/min

Art. 092-5220-000 Kit comunicación lector llaves USB para ordenador codificado

Art. 092-5300-000 Llave Roja- Manager - nr. 1 Uds.

OPTIONAL:

Art. 092-5300-010 Kit Llave Azules - Usuarios - nr. 10 Uds.

Art. 090-5072-000 Columna suporte base Cami-Dispenser

Art. 094-5240-000 Filtro de impulsión separador de agua para diésel 60 l/min
Art. 094-5246-000 Filtro de impulsión separador de agua para diésel 100 l/min

SURTIDOR TRASVASE DIÉSEL “Cami Dispenser Electrónico”

Código	Descrip.	Caudal	Tensión	Poten-cia	Entra-da-Salida	Man. con.	Pistola	Conta-dor	Ciclo de trabajo	Peso	Embalaje
		l/min	AC V./Hz DC Volt	W	BSPG	Ø			min	Kg	mm
090-5074-060	Cami Dispenser	**60**	230/50	460	F1"-F1"	20	Aut.PA60	MGI110	Continuo	29,00	505X355X425
090-5074-070	Cami Dispenser	**70**	230/50	552	F1"-F1"	20	Aut.PA90	MGI110	Continuo	30,00	505X355X425
090-5074-100	Cami Dispenser	**100**	230/50	805	F1"-F1"	25	Aut.PA120	MGI110	Continuo	36,50	505X355X425
090-5074-07X	Cami Dispenser	**70**	115/60	575	F1"-F1"	20	Aut.PA90	MGI110	Continuo	30,00	505X355X425
090-5074-10X	Cami Dispenser	**100**	115/60	977	F1"-F1"	25	Aut.PA120	MGI110	Continuo	36,50	505X355X425

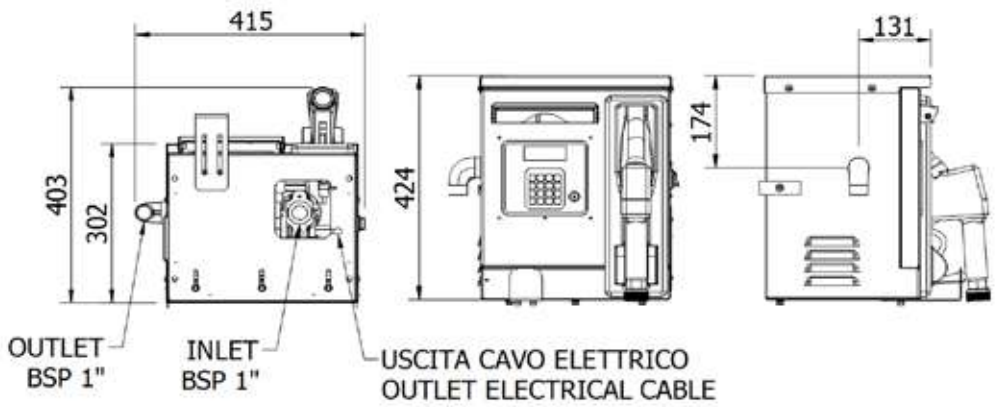

SURTIDOR CON BASE “Cami Dispenser Electrónico”

Sistema de trasvase diésel para uso privado, permite un repostaje de los vehículos limpio y rápido, además medir y registrar las cantidades dispensadas. Permite la siguentes funciones: identificar los usuariors autorizados, la pre-selección de las cantidades dispensadas, señala el consumo total y lo de cada usuario, permite la memorización de las suminstraciones y la gestión de 200 usuarios. El sistema está equipado con llave-manager para empezar la suministración más rápidamente posible. El sistema incluye el colgador pistola con micro interruptor para inicio/parada bomba, manguera de conexión, pistola automática con racor giratorio y soporte para manguera extraíble frontal.

Serie “Cami Dispenser Electrónico” compuestos por:

Art. 091-5095-060 Bomba eléctrica 230V 50Hz 60 l/min
Art. 091-5098-070 Bomba eléctrica 230V 50Hz 70 l/min
Art. 091-5100-100 Bomba eléctrica 230V 50Hz 100 l/min

Art. 091-5099-070 Bomba eléctrica 115V 60Hz 70 l/min
Art. 091-5101-100 Bomba eléctrica 115V 60Hz 100 l/min

Art. 908-0516-040 Manguera de conexión ø 20 mm M-M 1” longitud 4 m
Art. 908-0616-040 Manguera de conexión ø 25 mm M-M 1” longitud 4 m

Art. 093-5210-000 Pistola automática PA60
Art. 093-5215-000 Pistola automática PA90
Art. 093-5220-000 Pistola automática PA120

Art. 092-5200-230 Unidad de control electrónico MecGest 110/230V 50Hz completa de software

Art. 092-5170-110 Contador mecánico de impulsos MGI-110 - 5-110 l/min

Art. 092-5220-000 Kit comunicación lector llaves USB para ordenador codificado

Art. 092-5300-000 Llave Roja- Manager - nr. 1 Uds.

OPTIONAL:

Art. 092-5300-010 Kit Llaves Azules- Usarios - nr. 10 Uds

Art. 094-5240-000 Filtro de impulsión separador de agua para diésel 60 l/min
Art. 094-5246-000 Filtro de impulsión separador de agua para diésel 100 l/min

SURTIDOR CON BASE “Cami Dispenser Electrónico”

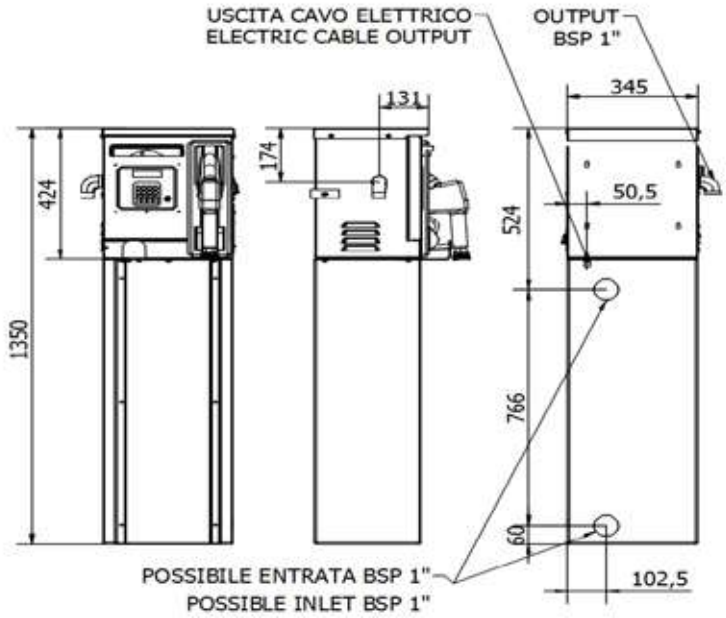

Código	Descrip.	Caudal	Tensión	Poten-cia	Entrada-Salida	Man. con.	Pistola	Contador	Ciclo de trabajo	Peso
		l/min	AC V./Hz DC Volt	W	BSPG	Ø			min	Kg
090-5075-060	Cami Dispenser	**60**	230/50	460	F1" - F1"	20	Aut.PA60	MGI110	Continuo	52,50
090-5075-070	Cami Dispenser	**70**	230/50	552	F1" - F1"	20	Aut.PA90	MGI110	Continuo	53,50
090-5075-100	Cami Dispenser	**100**	230/50	805	F1" - F1"	25	Aut.PA120	MGI110	Continuo	60,00
090-5075-07X	Cami Dispenser	**70**	115/60	575	F1" - F1"	20	Aut.PA90	MGI110	Continuo	53,50
090-5075-10X	Cami Dispenser	**100**	115/60	977	F1" - F1"	25	Aut.PA120	MGI110	Continuo	60,00

Código	Embalaje (mm)	NR. cajas
090-5075-060	505X355X425 - 365X305X945	2
090-5075-070	505X355X425 - 365X305X945	2
090-5075-100	505X355X425 - 365X305X945	2
090-5075-07X	505X355X425 - 365X305X945	2
090-5075-10X	505X355X425 - 365X305X945	2

SURTIDOR TRASVASE DIÉSEL “Cami Dispenser Electrónico LC”

Sistema de trasvase diésel para uso privado, permite un repostaje de los vehículos limpio y rápido, además medir y registrar las cantidades dispensadas. Permite la siguentes funciones: la pre-selección de las cantidades dispensadas, señala el consumo total y lo de cada usuario, permite la memorización de las suministraciones. El sistema está equipado con conexiòn Lan éstandar, para comunicar costantemente con el software, recibir datos sobre la modalidad de configuraciòn desde remoto y enviar report de las suministraciones, el MecGest puede gestir hasta 200 usuarios. El sistema incluye el colgador de pistola con micro interruptor para inicio/parada bomba, manguera de conexión, pistola automática con racor giratorio y soporte para manguera extraíble frontal. Estructura predispuesta para la fijación a la pared, sobre depósitos o específico pedestal.

Serie “Cami Dispenser Electrónico LC” compuestos por:

Art. 091-5095-060 Bomba eléctrica 230V 50Hz 60 l/min
Art. 091-5098-070 Bomba eléctrica 230V 50Hz 70 l/min
Art. 091-5100-100 Bomba eléctrica 230V 50Hz 100 l/min

Art. 091-5099-070 Bomba eléctrica 115V 60Hz 70 l/min
Art. 091-5101-100 Bomba eléctrica 115V 60Hz 100 l/min

Art. 908-0516-040 Manguera de conexión ø 20 mm M-M 1” longitud 4 m
Art. 908-0616-040 Manguera de conexión ø 25 mm M-M 1” longitud 4 m

Art. 093-5210-000 Pistola automática PA60
Art. 093-5215-000 Pistola automática PA90
Art. 093-5220-000 Pistola automática PA120

Art. 092-5200-230 Unidad de control electrónico MecGest 110/230V 50Hz completa de software

Art. 092-5170-110 Contador mecánico de impulsos MGI-110 - 5-110 l/min

Art. 092-5350-001 Kit Conexión Lan USB - R 5485 codificado

OPTIONAL:

Art. 092-5300-010 Kit Llaves Azules - Usarios - nr. 10 Uds.

Art. 092-5220-000 Lector Llaves USB para ordenador

Art. 090-5072-000 Columna suporte base Cami-Dispenser

Art. 094-5240-000 Filtro de impulsión separador de agua para diésel 60 l/min
Art. 094-5246-000 Filtro de impulsión separador de agua para diésel 100 l/min

SURTIDOR TRASVASE DIÉSEL “Cami Dispenser Electrónico LC”

Código	Descrip.	Caudal	Tensión	Potencia	Entrada-Salida	Man. con.	Pistola	Contador	Ciclo de trabajo	Peso	Embalaje
		l/min	AC V./Hz DC Volt	W	BSPG	Ø			min	Kg	mm
090-5076-060	Cami Dispenser	**60**	230/50	460	F1" - F1"	20	Aut.PA60	MGI110	Continuo	29,00	505X355X425
090-5076-070	Cami Dispenser	**70**	230/50	552	F1" - F1"	20	Aut.PA90	MGI110	Continuo	30,00	505X355X425
090-5076-100	Cami Dispenser	**100**	230/50	805	F1" - F1"	25	Aut.PA120	MGI110	Continuo	36,50	505X355X425
090-5076-07X	Cami Dispenser	**70**	115/60	575	F1" - F1"	20	Aut.PA90	MGI110	Continuo	30,00	505X355X425
090-5076-10X	Cami Dispenser	**100**	115/60	977	F1" - F1"	25	Aut.PA120	MGI110	Continuo	36,50	505X355X425

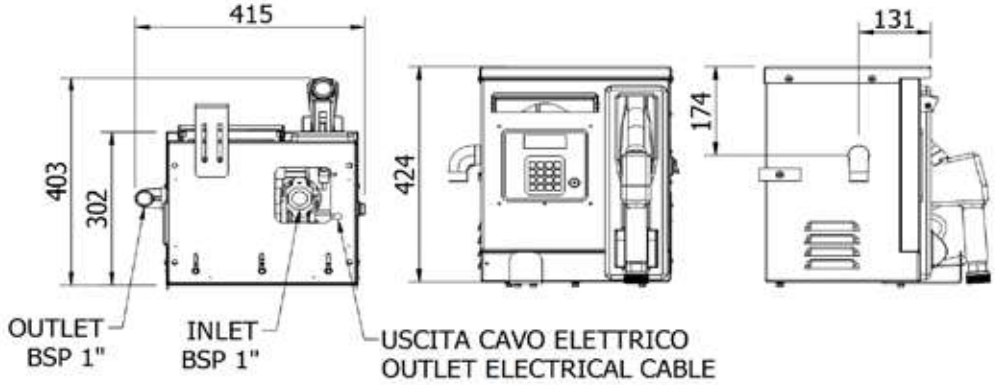

SURTIDOR CON BASE “Cami Dispenser Electrónico LC”

Sistema de trasvase diésel para uso privado, permite un repostaje de los vehículos limpio y rápido, además medir y registrar las cantidades dispensadas. Permite la siguentes funciones: la pre-selección de las cantidades dispensadas, señala el consumo total y lo de cada usuario, permite la memorización de las suministraciones. El sistema está equipado con conexiòn Lan éstandar, para comunicar costantemente con el software, recibir datos sobre la modalidad de configuraciòn desde remoto y enviar report de las suministraciones, el MecGest puede gestir hasta 200 usuarios. El sistema incluye el colgador de pistola con micro interruptor para inicio/parada bomba, manguera de conexión, pistola automática con racor giratorio y soporte para manguera extraíble frontal.

Serie “Cami Dispenser Electrónico LC” compuestos por:

Art. 091-5095-060 Bomba eléctrica 230V 50Hz 60 l/min
Art. 091-5098-070 Bomba eléctrica 230V 50Hz 70 l/min
Art. 091-5100-100 Bomba eléctrica 230V 50Hz 100 l/min

Art. 091-5099-070 Bomba eléctrica 115V 60Hz 70 l/min
Art. 091-5101-100 Bomba eléctrica 115V 60Hz 100 l/min

Art. 908-0516-040 Manguera de conexión ø 20 mm M-M 1” longitud 4 m
Art. 908-0616-040 Manguera de conexión ø 25 mm M-M 1” longitud 4 m

Art. 093-5210-000 Pistola automática PA60
Art. 093-5215-000 Pistola automática PA90
Art. 093-5220-000 Pistola automática PA120

Art. 092-5200-230 Unidad de control electrónico MecGest 110/230V 50Hz completa de software

Art. 092-5170-110 Contador mecánico de impulsos MGI-110 - 5-110 l/min

Art. 092-5350-001 Kit Conexión Lan USB - R5485 codificado

OPTIONAL:

Art. 092-5300-010 Kit Llaves Azules - Usuarios - nr. 10 Uds.

Art. 092-5220-000 Kit comunicación lector llaves USB para ordenador codificado

Art. 094-5240-000 Filtro de impulsión separador de agua para diésel 60 l/min
Art. 094-5246-000 Filtro de impulsión separador de agua para diésel 100 l/min

SURTIDOR CON BASE “Cami Dispenser Electrónico LC”

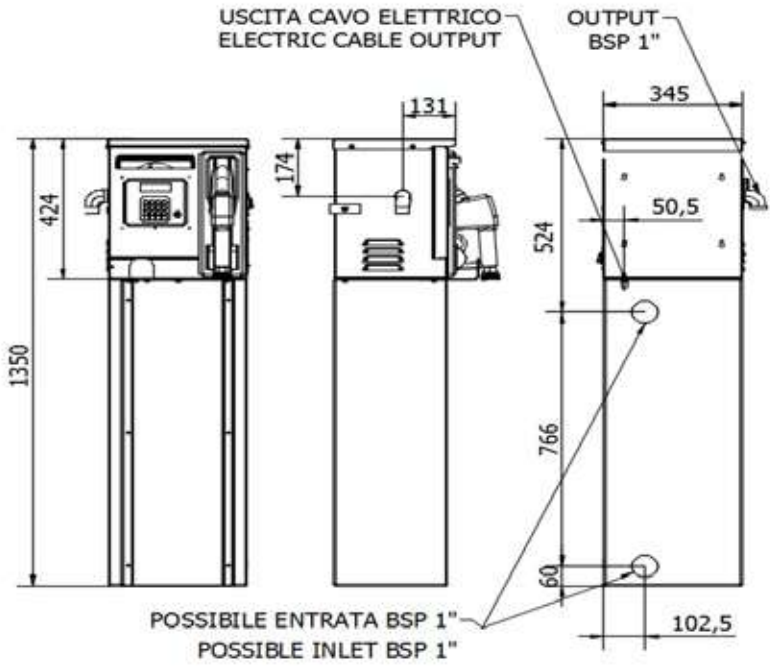

Código	Descrip.	Caudal	Tensión	Poten-cia	Entrada-Salida	Man. con.	Pistola	Contador	Ciclo de trabajo	Peso
		l/min	AC V./Hz DC Volt	W	BSPG	Ø			min	Kg
090-5077-060	Cami Dispenser	**60**	230/50	460	F1" - F1"	20	Aut.PA60	MGI110	Continuo	52,50
090-5077-070	Cami Dispenser	**70**	230/50	552	F1" - F1"	20	Aut.PA90	MGI110	Continuo	53,50
090-5077-100	Cami Dispenser	**100**	230/50	805	F1" - F1"	25	Aut.PA120	MGI110	Continuo	60,00
090-5077-07X	Cami Dispenser	**70**	115/60	575	F1" - F1"	20	Aut.PA90	MGI110	Continuo	53,50
090-5077-10X	Cami Dispenser	**100**	115/60	977	F1" - F1"	25	Aut.PA120	MGI110	Continuo	60,00

Código	Embalaje (mm)	NR. cajas
090-5077-060	505X355X425 - 365X305X945	2
090-5077-070	505X355X425 - 365X305X945	2
090-5077-100	505X355X425 - 365X305X945	2
090-5077-07X	505X355X425 - 365X305X945	2
090-5077-10X	505X355X425 - 365X305X945	2

SURTIDOR TRASVASE DIÉSEL “Gaia Service”

Sistema de trasvase diésel para uso privado realizado en robusta estructura. Permite un repostaje de los vehículos limpio y rápido, además medir y registrar las cantidades dispensadas. Equipado filtro de absorción agua para garantizar un producto dispensado sin impurezas, equipado con colgador pistola con micro interruptor para inicio/parada bomba, manguera de conexión, pistola automática con racor giratorio y suporte para manguera lateral. Panel anterior removible para facilitar la manutención.

Serie “Gaia Service” compuestos por:

Art. 091-5098-070 Bomba eléctrica 230V 50Hz 70 l/min

Art. 091-5100-100 Bomba eléctrica 230V 50Hz 100 l/min

Art. 091-5099-070 Bomba eléctrica 115V 60Hz 70 l/min

Art. 091-5101-100 Bomba eléctrica 115V 60Hz 100 l/min

Art. 908-0516-040 Manguera de conexión ø 20 mm M-M 1” longitud 4 m
Art. 908-0616-040 Manguera de conexión ø 25 mm M-M 1” longitud 4 m

Art. 093-5215-000 Pistola automática PA90
Art. 093-5220-000 Pistola automática PA120

Art. 092-5104-000 Contador mecánico 4 cifras F1” 120 l/min

Art. 094-5246-000 Filtro de impulsión separador de agua para diésel 100 l/min

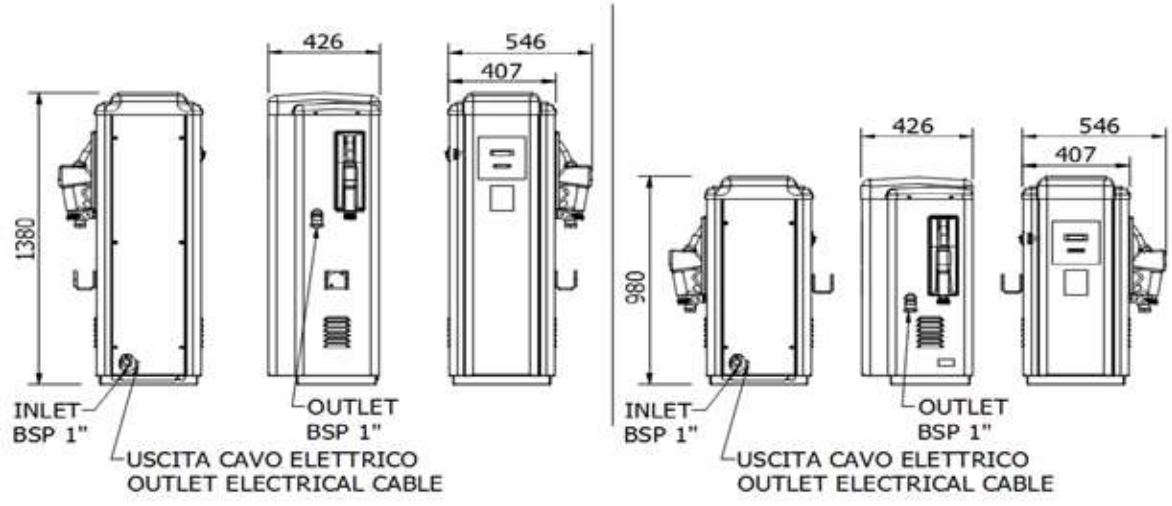

H. 1380 mm

H.980 mm - Tank

SURTIDOR TRASVASE DIÉSEL “Gaia Service”

H. 1380 mm

H.980 mm - Tank

Código	Descrip.	Caudal	Tensión	Poten-cia	Entrada-Salida	Man. con.	Pistola	Contador Filtro	Ciclo de trabajo	Peso
		l/min	AC V./Hz DC Volt	W	BSPG	Ø			min	Kg
H. 1380 mm										
090-5080-070	Gaia Service	**70**	230/50	552	F1" - F1"	20	Aut.PA90	SI	Continuo	69,00
090-5080-100	Gaia Service	**100**	230/50	805	F1" - F1"	25	Aut.PA120	SI	Continuo	76,00
090-5080-07X	Gaia Service	**70**	115/60	575	F1" - F1"	20	Aut.PA90	SI	Continuo	69,00
090-5080-10X	Gaia Service	**100**	115/60	977	F1" - F1"	25	Aut.PA120	SI	Continuo	76,00
H. 980 mm	**Adecuado para fijación a depósito “Tank”**									
090-5081-070	Gaia "Tank"	**70**	230/50	552	F1" - F1"	20	Aut.PA90	SI	Continuo	61,00
090-5081-100	Gaia "Tank"	**100**	230/50	805	F1" - F1"	25	Aut.PA120	SI	Continuo	68,00
090-5081-07X	Gaia "Tank"	**70**	115/60	575	F1" - F1"	20	Aut.PA90	SI	Continuo	61,00
090-5081-10X	Gaia "Tank"	**100**	115/60	977	F1" - F1"	25	Aut.PA120	SI	Continuo	68,00

Código	Embalaje (mm)	NR. cajas
090-5080-070	530XX490X1410	1
090-5080-100	530XX490X1410	1
090-5080-07X	530XX490X1410	1
090-5080-10X	530XX490X1410	1

Código	Embalaje (mm)	NR. cajas
090-5081-070	530X490X1010	1
090-5081-100	530X490X1010	1
090-5081-07X	530X490X1010	1
090-5081-10X	530X490X1010	1

SURTIDOR TRASVASE DIÉSEL “Gaia Service Electrónica”

Sistema de trasvase diésel para uso privado realizado en robusta estructura. Permite un repostaje de los vehículos limpio y rápido, además medir y registrar las cantidades dispensadas. Permite la siguientes funciones: identificar los usuariors autorizados, la pre-selección de las cantidades dispensadas, señala el consumo total y lo de cada usuario, permite la memorización de las suministraciones y la gestión de 200 usuarios. El sistema está equipado con llave-manager para empezar la suministración más rápidamente posible. El sistema incluye el colgador de pistola con micro interruptor para inicio/parada bomba, pistola automática con racor giratorio, manguera de conexión y soporte para manguera lateral.

Serie “Gaia Service Electrónica” compuestos por:

Art. 091-5098-070 Bomba eléctrica 230V 50Hz 70 l/min
Art. 091-5100-100 Bomba eléctrica 230V 50Hz 100 l/min

Art. 091-5099-070 Bomba eléctrica 115V 60Hz 70 l/min
Art. 091-5101-100 Bomba eléctrica 115V 60Hz 100 l/min

Art. 908-0516-040 Manguera de conexión ø 20 mm M-M 1” longitud 4 m
Art. 908-0616-040 Manguera de conexión ø 25 mm M-M 1” longitud 4 m

Art. 093-5215-000 Pistola automática PA90
Art. 093-5220-000 Pistola automática PA120

Art. 092-5200-230 Unidad de control electrónico MecGest 110/230V 50Hz completa de software

Art. 092-5170-110 Contador mecánico de impulsos MGI-110 - 5-110 l/min

Art. 094-5246-000 Filtro de impulsión separador de agua para diésel 100 l/min

Art. 092-5220-000 Kit comunicación lector llaves USB para ordenador codificado

Art. 092-5300-000 Llave Roja- Manager - nr. 1 Uds.

OPTIONAL:

Art. 092-5300-010 Kit Llaves Azules - Usuarios- nr. 10 Uds.

H. 1380 mm

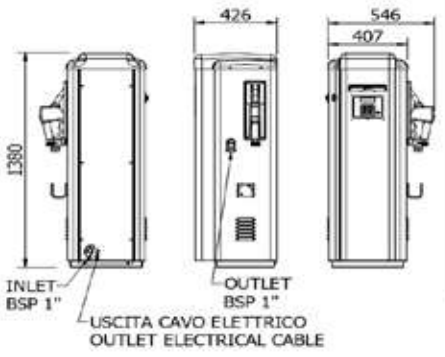

H.980 mm - Tank

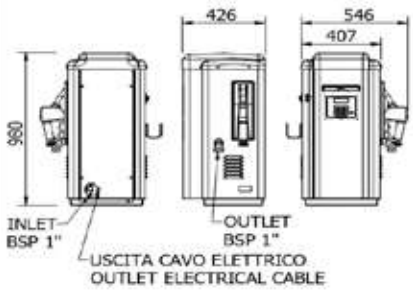

SURTIDOR TRASVASE DIÉSEL “Gaia Service Electrónica”

H. 1380 mm

H.980 mm - Tank

Código	Descrip.	Caudal	Tensión	Poten-cia	Entrada-Salida	Man. con.	Pistola	Contador Filtro	Ciclo de trabajo	Peso
		l/min	AC V/Hz DC Volt	W	BSPG	Ø			min	Kg
H. 1380 mm										
090-5084-070	Gaia Service	**70**	230/50	552	F1" - F1"	20	Aut.PA90	SI 3 C	Continuo	69,00
090-5084-100	Gaia Service	**100**	230/50	805	F1" - F1"	25	Aut.PA120	SI 4 C	Continuo	76,00
090-5084-07X	Gaia Service	**70**	115/60	575	F1" - F1"	20	Aut.PA90	SI 3 C	Continuo	69,00
090-5084-10X	Gaia Service	**100**	115/60	977	F1" - F1"	25	Aut.PA120	SI 4 C	Continuo	76,00
H. 980 mm	**Adecuado para fijación a depósito “Tank”**									
090-5085-070	Gaia "Tank"	**70**	230/50	552	F1" - F1"	20	Aut.PA90	SI 3 C	Continuo	61,00
090-5085-100	Gaia "Tank"	**100**	230/50	805	F1" - F1"	25	Aut.PA120	SI 4 C	Continuo	68,00
090-5085-07X	Gaia "Tank"	**70**	115/60	575	F1" - F1"	20	Aut.PA90	SI 3 C	Continuo	61,00
090-5085-10X	Gaia "Tank"	**100**	115/60	977	F1" - F1"	25	Aut.PA120	SI 4 C	Continuo	68,00

Código	Embalaje (mm)	NR. cajas
090-5084-070	530XX490X1410	1
090-5084-100	530XX490X1410	1
090-5084-07X	530XX490X1410	1
090-5084-10X	530XX490X1410	1

Código	Embalaje (mm)	NR. cajas
090-5085-070	530X490X1010	1
090-5085-100	530X490X1010	1
090-5085-07X	530X490X1010	1
090-5085-10X	530X490X1010	1

SURTIDOR TRASVASE DIÉSEL “Gaia Service Electrónica LC”

Sistema de trasvase diésel para uso privado realizado en robusta estructura. Permite un repostaje de los vehículos limpio y rápido, medir y registrar las cantidades dispensadas. Permite la siguentes funciones: la pre-selección de las cantidades dispensadas, señala el consumo total y lo de cada usuario, permite la memorización de las suministraciones. El sistema está equipado con conexiòn LAN éstandar, para comunicar costantemente con el software, recibir datos sobre la modalidad de configuraciòn desde remoto y enviar report de las suministraciones, el MecGest puede gestir hasta 200 usuarios. El sistema incluye el colgador de pistola con micro interruptor para inicio/parada bomba, pistola automática con racor giratorio, manguera de conexión y soporte para manguera lateral.

Serie “Gaia Service Electrónica LC” compuestos por:

Art. 091-5098-070 Bomba eléctrica 230V 50Hz 70 l/min
Art. 091-5100-100 Bomba eléctrica 230V 50Hz 100 l/min

Art. 091-5099-070 Bomba eléctrica 115V 60Hz 70 l/min
Art. 091-5101-100 Bomba eléctrica 115V 60Hz 100 l/min

Art. 908-0516-040 Manguera de conexión ø 20 mm M-M 1” longitud 4 m
Art. 908-0616-040 Manguera de conexión ø 25 mm M-M 1” longitud 4 m

Art. 093-5215-000 Pistola automática PA90
Art. 093-5220-000 Pistola automática PA120

Art. 092-5200-230 Unidad de control electrónico MecGest 110/230V 50Hz completa de software

Art. 092-5170-110 Contador mecánico de impulsos MGI-110 - 5-110 l/min

Art. 094-5246-000 Filtro de impulsión separador de agua para diésel 100 l/min

Art. 092-5350-001 Kit Conexión Lan USB - R5485 codificado

OPTIONAL:

Art. 092-5300-010 Kit Llaves Azules - Usuarios - nr. 10 pz.

Art. 092-5220-000 Kit comunicación lector llaves USB para ordenador codificado

H. 1380 mm

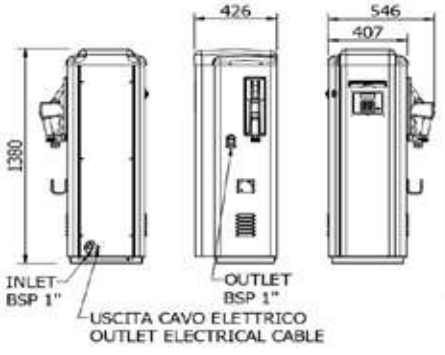

H.980 mm - Tank

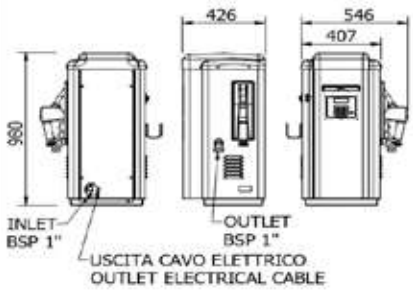

SURTIDOR TRASVASE DIÉSEL “Gaia Service Electrónica LC”

H. 1380 mm

H.980 mm - Tank

Código	Descrip.	Caudal	Tensión	Poten-cia	Entrada-Salida	Man. con.	Pistola	Contador Filtro	Ciclo de trabajo	Peso
		l/min	AC V./Hz DC Volt	W	BSPG	Ø			min	Kg
H. 1380 mm										
090-5086-070	Gaia Service	**70**	230/50	552	F1" - F1"	20	Aut.PA90	SI	Continuo	69,00
090-5086-100	Gaia Service	**100**	230/50	805	F1" - F1"	25	Aut.PA120	SI	Continuo	76,00
090-5086-07X	Gaia Service	**70**	115/60	575	F1" - F1"	20	Aut.PA90	SI	Continuo	69,00
090-5086-10X	Gaia Service	**100**	115/60	977	F1" - F1"	25	Aut.PA120	SI	Continuo	76,00
H. 980 mm	**Adecuado para fijación a depósito “Tank”**									
090-5087-070	Gaia "Tank"	**70**	230/50	552	F1" - F1"	20	Aut.PA90	SI	Continuo	61,00
090-5087-100	Gaia "Tank"	**100**	230/50	805	F1" - F1"	25	Aut.PA120	SI	Continuo	68,00
090-5087-07X	Gaia "Tank"	**70**	115/60	575	F1" - F1"	20	Aut.PA90	SI	Continuo	61,00
090-5087-10X	Gaia "Tank"	**100**	115/60	977	F1" - F1"	25	Aut.PA120	SI	Continuo	68,00

Código	Embalaje (mm)	NR. cajas
090-5086-070	530XX490X1410	1
090-5086-100	530XX490X1410	1
090-5086-07X	530XX490X1410	1
090-5086-10X	530XX490X1410	1

Código	Embalaje (mm)	NR. cajas
090-5087-070	530X490X1010	1
090-5087-100	530X490X1010	1
090-5087-07X	530X490X1010	1
090-5087-10X	530X490X1010	1

DEPÓSITO PARA EL TRANSPORTE DE DIÉSEL “Diesel Tank 220”

Depósito de polietileno rígido para el transporte de diésel para uso privado de conformidad con el ADR 1.1.3.1, equipado con grupo de trasvase integrado, compuesto por una bomba autoaspirante de paletas, disponible en diferentes tensiones (12-24V), manguera de impulsión ø 20 mm, longitud 4 m, pistola automática con racor giratorio. El sistema está disponible con 220 litros de capacidad y puede ser integrado con un contador caudalímetro para medir el diésel. Equipado con válvula de purga, presión-depresión y cubierta con cerradura.

Serie “Diesel Tank” compuestos por:

Art. 090-6220-000 Solo Depósito 220 l

Art. 091-5081-045 Bomba 12V - cable de alimentación (sec. 4 mmq, longitud 4 m) con pinzas y fusible - 45 l/min

Art. 091-5083-045 Bomba 24V - cable de alimentación (sec. 4 mmq, longitud 4 m) con pinzas y fusible - 45 l/min

Art. 908-0516-040 Manguera de conexión ø 20 mm M-M 1” longitud 4 m

Art. 093-5210-000 Pistola automática PA60

Art. 092-5120-000 Contador digital de turbina IN-LINE mín-máx caudal 10-150 l/min

DEPÓSITO PARA EL TRANSPORTE DE DIÉSEL “Diesel Tank 220”

Código	Descrip.	Caudal	Tensión	Potencia	Entrada-Salida	Man. con.	Pistola	Contador	Ciclo de trabajo	Peso	Embalaje
		l/min	AC V./Hz DC Volt	W	BSPG	Ø			min	Kg	mm
090-6220-012	Tank 220 l	**45**	12	264	F1" - F1"	20	Aut.PA60	NO	40	25,00	600X910X665
090-6220-024	Tank 220 l	**45**	24	312	F1" - F1"	20	Aut.PA60	NO	40	25,00	600X910X665
090-6221-012	Tank 220 l	**45**	12	264	F1" - F1"	20	Aut.PA60	SI	40	25,30	600X910X665
090-6221-024	Tank 220 l	**45**	24	312	F1" - F1"	20	Aut.PA60	SI	40	25,30	600X910X665

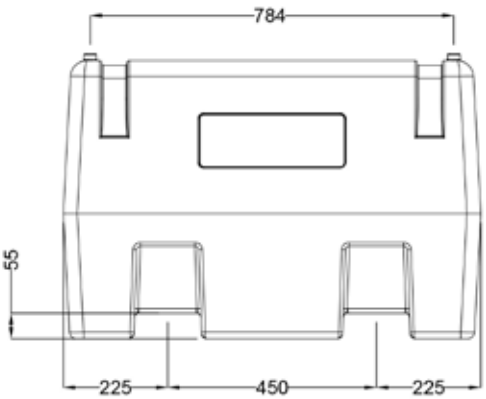

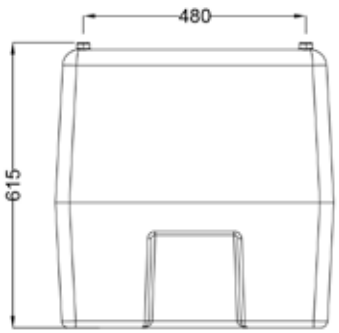

DEPÓSITO PARA EL TRANSPORTE DE DIÉSEL “Diesel Tank 330”

Depósito de polietileno rígido para el transporte de diésel para uso privado de conformidad con el ADR 1.1.3.1, equipado con grupo de trasvase integrado, compuesto por una bomba autoaspirante de paletas, disponible en diferentes tensiones (12-24V), manguera de impulsión ø 20 mm, longitud 4 m, pistola automática con racor giratorio. El sistema está disponible con 330 litros de capacidad puede ser integrado con un contador caudalímetro para medir el diésel y sonda de nivel. Equipado con válvula de purga, presión-depresión y cubierta con cerradura.

Serie “Diesel Tank” compuestos por:

Art. 090-6330-000 Solo Depósito 330 l

Art. 091-5081-045 Bomba 12V - cable de alimentación (sec. 4 mmq longitud 4 m) con pinzas y fusible - 45 l/min

Art. 091-5083-045 Pompa 24V - cable de alimentación (sec. 4 mmq longitud 4 m) con pinzas y fusible - 45 l/min

Art. 908-0516-040 Manguera de conexión ø 20 mm M-M 1” longitud 4 m

Art. 093-5210-000 Pistola automática PA60

Art. 092-5120-000 Contador digital de turbina IN-LINE mín-máx caudal 10-150 l/min

Art. 092-6000-220 Sonda 330 - 440 l

DEPÓSITO PARA EL TRANSPORTE DE DIÉSEL “Diesel Tank 330”

Código	Descrip.	Caudal	Tensión	Potencia	Entrada-Salida	Man. con.	Pistola	Contador	Ciclo de trabajo	Peso	Embalaje
		l/min	AC V./Hz DC Volt	W	BSPG	Ø			min	Kg	mm
090-6330-012	Tank 330 l	**45**	12	264	F1" - F1"	20	Aut.PA60	NO	40	44,00	1200x800x650
090-6330-024	Tank 330 l	**45**	24	312	F1" - F1"	20	Aut.PA60	NO	40	44,00	1200x800x650
090-6331-012	Tank 330 l	**45**	12	264	F1" - F1"	20	Aut.PA60	SI	40	44,30	1200x800x650
090-6331-024	Tank 330 l	**45**	24	312	F1" - F1"	20	Aut.PA60	SI	40	44,30	1200x800x650

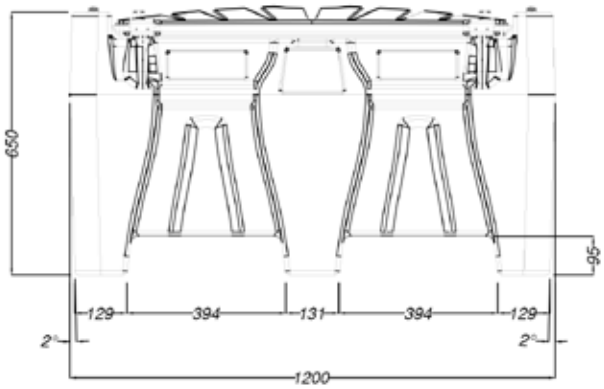

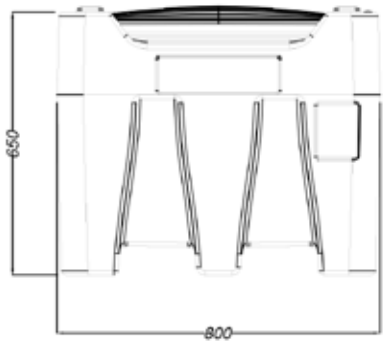

DEPÓSITO PARA EL TRANSPORTE DE DIÉSEL “Diesel Tank 440”

Depósito de polietileno rígido para el transporte de diésel para uso privado de conformidad con el ADR 1.1.3.1, equipado con grupo de trasvase integrado, compuesto por una bomba autoaspirante de paletas, disponible en diferentes tensiones (12-24V), manguera de impulsión ø 20 mm, longitud 4 m, pistola automática con racor giratorio. El sistema está disponible con 440 litros de capacidad, puede ser integrado con un contador caudalímetro para medir el diésel y sonda de nivel. Equipado con válvula de purga, presión-depresión y cubierta con cerradura.

Serie “Diesel Tank” compuestos por:

Art. 090-6440-000 Solo Depósito 440 l

Art. 091-5081-045 Bomba 12V - cable de alimentación (sec. 4 mmq longitud 4 m) con pinzas y fusible - 45 l/min

Art. 091-5083-045 Bomba 24V - cable de alimentación (sec. 4 mmq longitud 4 m) con pinzas y fusible - 45 l/min

Art. 908-0516-040 Manguera de conexión ø 20 mm M-M 1” longitud 4 m

Art. 093-5210-000 Pistola automática PA60

Art. 092-5120-000 Contador digital de turbina IN-LINE mín-máx caudal 10-150 l/min

Art. 092-6000-220 Sonda 330 - 440 l

DEPÓSITO PARA EL TRANSPORTE DE DIÉSEL “Diesel Tank 440”

Código	Descrip.	Caudal	Tensión	Poten-cia	Entra-da-Salida	Man. con.	Pistola	Con-tador	Ciclo de trabajo	Peso	Embalaje
		l/min	AC V./Hz DC Volt	W	BSPG	Ø			min	Kg	mm
090-6440-012	Tank 440 l	**45**	12	264	F1" - F1"	20	Aut.PA60	NO	40	53,00	1200x800x785
090-6440-024	Tank 440 l	**45**	24	312	F1" - F1"	20	Aut.PA60	NO	40	53,00	1200x800x785
090-6441-012	Tank 440 l	**45**	12	264	F1" - F1"	20	Aut.PA60	SI	40	53,30	1200x800x785
090-6441-024	Tank 440 l	**45**	24	312	F1" - F1"	20	Aut.PA60	SI	40	53,30	1200x800x785

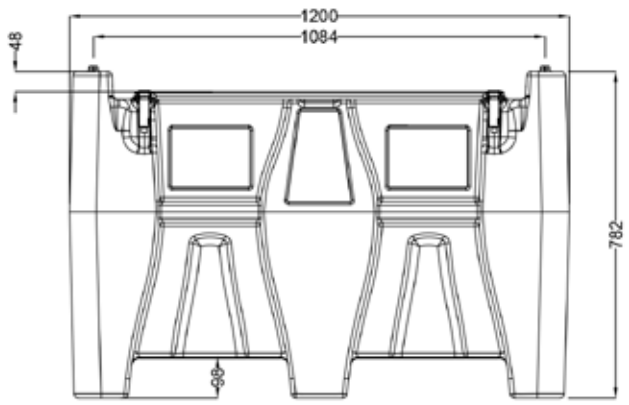

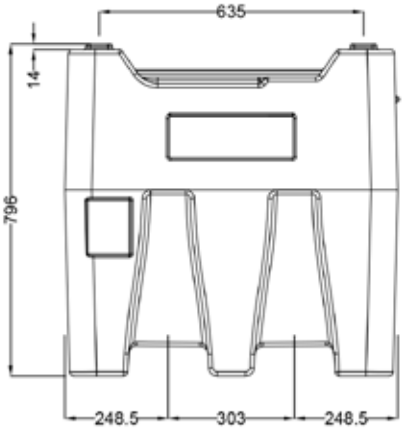

DEPÓSITO PARA TRANSPORTE DIÉSEL Y AdBlue®
“Diesel-AdBlue® Tank”

Depósito combinado para el transporte de diésel y AdBlue® para uso privado de conformidad con el ADR 1.1.3.1. Hecho de polietileno con tapa con candado renforzado. Sección diésel con tapa de carga de aluminio y con válvula de seguridad integrada, sección AdBlue® con tapa de polietileno. Completo de indicador de nivel depósito y filtro de aspiración solo sección diésel. El depósito es apto para el levantamiento con carettilla elevadora cuando está lleno y de empuñaduras cuando está vacío, está predispuesto para ser anclado a una base de apoyo a travéz de correas de fijación. Secciónes diésel y AdBlue® incluyen un cable de 4 m con pinzas para la conexión a la bactería de alimentación.

Serie “Diesel-AdBlue® Tank” compuestos por:

Art. 090-6450-000 Solo Depósito 400 + 50 l sin bombas

Art. 091-5081-045 Bomba 12V - cable de alimentación (sec. 4 mmq longitud 4 m) con pinzas y fusible - 45 l/min

Art. 098-6000-012 Bomba sumergida AdBlue® 12V-15 l/min cable de alimentación (sec.2,5 mmq longitud 4 m) con pinzas y fusible

Art. 092-5120-000 Contador digital de turbina IN-LINE mín-máx caudal 10-150 l/min

Art. 908-0516-040 Manguera de conexión ø 20 mm M-M 1” longitud 4 m para diésel

Art. 909-0500-040 Manguera de impulsión de EPDM ø 19x29 mm M-M longitud 4 m para AdBlue®

Art. 099-5199-000 Pistola manual de plástico “AD90” para AdBlue®

Art. 093-5210-000 Pistola automática PA60 para diésel

Art. 092-6000-220 Sonda 330 - 440 l

DEPÓSITO PARA TRANSPORTE DIÉSEL Y AdBlue®
"Diesel-AdBlue® Tank"

Código	Descrip.	Liquido	Caudal	Tensión	Poten-cia	Entra-da-Salida	Man. con..	Pistola	Con-tador	Ciclo de tra-bajo	Peso	Embalaje
			l/min	AC V./Hz DC Volt	W	BSPG	Ø	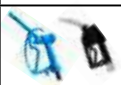		min		
090-6450-012	400 l	Diésel	**45**	12	264	F1"-F1"	20	Aut.PA60	NO	40	57,00	1200X800X796
	Tank 400 + 50											
	50 l	AdBlue®	**15**	12	26		19	Man.AD90	NO	-		
090-6451-012	400 l	Diésel	**45**	12	264	F1"-F1"	20	Aut.PA60	SI	40	57,30	1200X800X796
	Tank 400 + 50											
	50 l	AdBlue®	**15**	12	26		19	Man.AD90	NO	-		

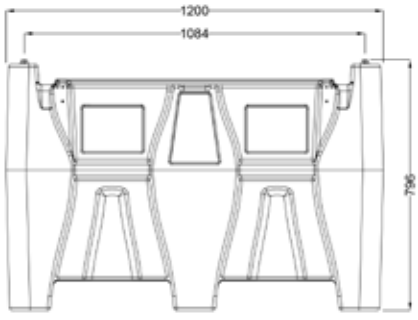

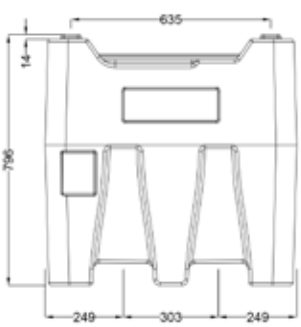

DEPÓSITO PARA TRANSPORTE DIÉSEL Y GASOLINA “Caddy”

Depósito en polietileno rígido para el transporte de diésel y gasolina para uso profesional y privado de confermidad con el ADR 1.1.3.1, ideal para el repostaje de pequeños vehículos operativos y vehículos livianos o de recreo, además están equipados con ruedas anti-perforación y aptas para desplazamientos sobre cualquiera superificie, tienen dimensiones compactas para una facil movimentación. Cada depósito puede ser rellenado verticalmente y orizontalmente con la misma cantidad de combustible. Equipado con colgador pistola, válvula esfera de seguridad con racor giratorio, tapa de carga con válvula de ventilación antiderrame**.**

Serie “Caddy” compuestos por:

Art. 090-6055-000 Depósito con ruedas Caddy 55 l diésel sin bomba

Art. 090-6110-000 Depósito con ruedas Caddy 110 l diésel sin bomba

Art. 027-3720-000 Bomba rotativa manual en aluminio

Art. 093-5204-150 Pistola manual SELF3000 150 l

DEPÓSITO PARA TRANSPORTE DIÉSEL Y GASOLINA “Caddy”

55 l

110 l

Código	Descrip.	Capacidad para 100 revoluciones motor		Anchura	Profondi-dad	Altura	Pistola	Peso	Embalaje
		l	USG	mm	mm	mm		kg	mm
090-6055-M00	Caddy 55 l	**38**	10	460	360	900	Manual	8,00	1000X500X500
090-6110-M00	Caddy 110 l	**38**	10	460	440	1100	Manual	12,00	1200X500X500

DEPÓSITO DOBLE PARED PARA DIÉSEL “Multitank”

Depósito de HDPE con lamina en acero galvanizado integrada y base palet y con doble pared, completo de indicador de nivel, detector visual de pérdidas, pomos de transporte integrados. Depósito adecuado para el alamacenamiento de diésel, bio-diésel, para uso profesional y privado. Aprobadas para la instalación en interiores, e idoneas para relleno con pistolas.

Código	Descrip.	Capacidad	Anchura	Profundidad	Altura	Peso	Embalaje
		l	mm	mm	mm	kg	mm
090-8070-000	Multitank	**700**	1135	757	1190	65	1720x770x1720
090-8100-000	Multitank	**1000**	1135	757	1590	80	2200x770x1700

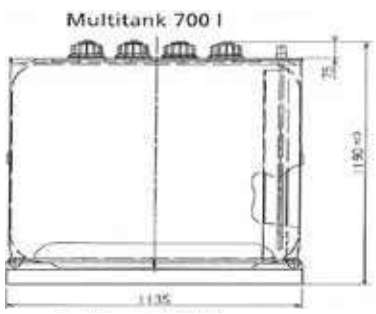

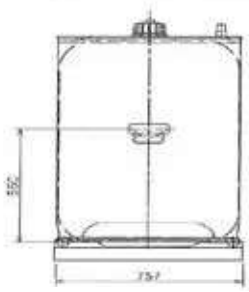

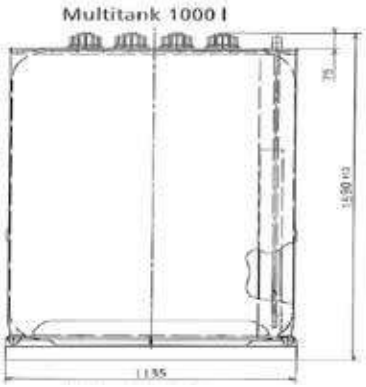

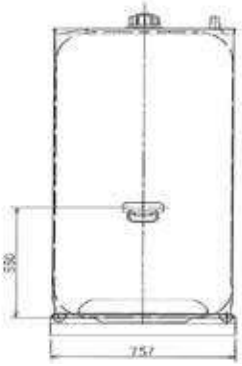

DEPÓSITO DE POLIETILENO PARA DIÉSEL Y AdBlue®
"Tank in Tank"

Depósito de polietileno rígido para diésel y AdBlue® para uso profesional y privado, con doble cámara, cubeto de retención integrado, protección UV, barera contra olores SMP y sello de calidad proofed barrier.

Código	Descrip.	Capaci-dad	Anchura	Profundidad	Altura	Peso	Embalaje
		l	mm	mm	mm	kg	mm
090-9100-000	Tank in Tank	**1000**	1420	660	1685	59	1420x660x1685
090-9150-000	Tank in Tank	**1500**	1720	770	1720	90	1720x770x1720
090-9200-000	Tank in Tank	**2000**	2200	770	1700	145	2200x770x1700

1000 l

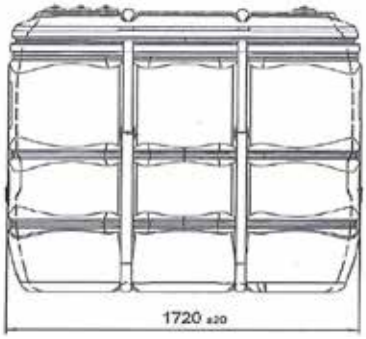

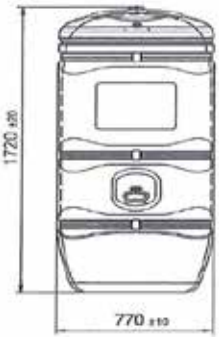

1500 l

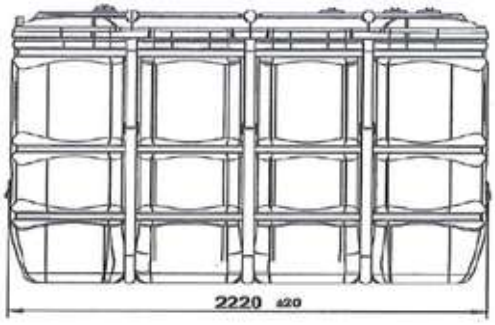

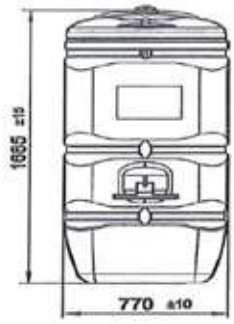

2000 l

GRUPO FILTRANTE CON RUEDAS PARA DIÉSEL “MecFilter”

Grupo filtrante con doble filtración para aceite y diésel absorción agua e impurezas. La alta eficiencia permite la filtración de grandes cantidades de diésel con una única operación. Primera fase con capacidad filtrante igual a 30 µ con absorción agua, segunda fase con capacidad filtrante igual a 5 µ para impurezas. Gruppo equipado con manguera de impulsión y manguera de aspiración. Ruedas de grande diámetro y aptas para los movimientos sobre cualquiera superificie, robusta estructtura en tubular pintado.

Serie “Filtro” compuestos por:

Art. 091-5081-060 Bomba 12V - cable de alimentación (sec. 4 mmq longitud 4 m) con pinzas y fusible - 60 l/min

Art. 091-5095-060 Bomba eléctrica 230V 50Hz 60 l/min

Art. 091-5099-070 Bomba eléctrica 115V 60Hz 70 l/min

Art. 908-0516-040 Manguera de conexión ø 20 mm M-M 1” longitud 4 m

Art. 095-5450-040 Manguera de aspiración ø 25 mm M-M 1” longitud 4 m

Art. 093-5200-000 Pistola manual en aluminio MC80 para trasvase diésel

Art. 094-5250-030 Filtro absorción agua 30 µ-70 l/min

Art. 094-5255-125 Filtro cartucho inox agua 125 µ-100 l/min

GRUPO FILTRANTE CON RUEDAS PARA DIÉSEL “MecFilter”

Código	Descrip.	Capaci-dad	Tensión	Poten-cia	Man. con.	Entrada-Salida	Pistola	Peso	Embalaje
	MecFilter	l/min	AC V./Hz DC Volt	W	Ø mm / long. m	BSPG		kg	mm

090-6000-230	Filtro diésel	**60**	230/50	460	20 mm/4 m	F 1" - F 1"	Manual	45,00	530X520X1110
090-6000-115	Filtro diésel	**70**	115/60	575	20 mm/4 m	F 1" - F 1"	Manual	46,00	530X520X1110
090-6000-012	Filtro diésel	**60**	12	336	20 mm/4 m	F 1" - F 1"	Manual	45,00	530X520X1110

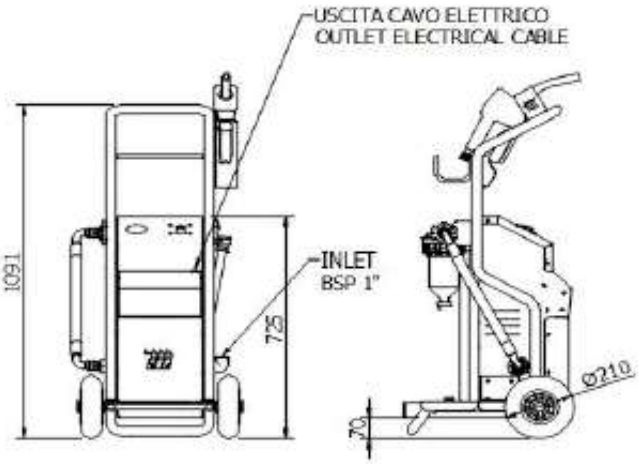

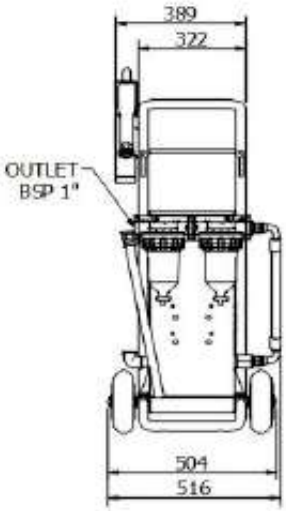

GRUPO FILTRANTE CON RUEDAS PARA DIÉSEL/ACEITE “EcoFilter”

Grupo filtrante con doble filtración para aceite y diésel absorción agua e impurezas**.** La alta eficiencia permite la filtración de grandes cantidades de diésel con una única operación**.** Grupo equipado con manguera de impulsión y manguera de aspiración. Ruedas de grande diámetro y aptas para los movimientos sobre cualquiera superificie, robusta estructtura en tubular pintado.

Serie “Filtro” compuestos por:

Art. 091-5095-060 Bomba eléctrica 230V 50Hz 60 l/min

Art. 091-5099-070 Bomba eléctrica 115V 60Hz 70 l/min

Art. 091-5500-030 Bomba eléctrica 230V-50Hz 30 l/min

Art. 908-0516-040 Manguera de conexión ø 20 mm M-M 1” longitud 4 m

Art. 095-5450-040 Kit manguera de aspiración de PVC

Art. 093-5200-000 Pistola manual MC80

Art. 094-5240-000 Filtro de impulsión separador de agua para diésel 60 l/min

GRUPO FILTRANTE CON RUEDAS PARA DIÉSEL/ACEITE “EcoFilter”

Código	Descrip.	Capaci-dad	Tensión	Poten-cia	Man. con.	Entrada-Salida	Pistola	Peso	Embalaje
	EcoFilter	l/min	AC V./Hz DC Volt	W	Ø mm / long. m	BSPG		kg	mm
090-6020-230	Filtro diésel	**60**	230/50	460	20 mm/4 m	F 1" - F 1"	Manual	24,00	990X350X405
090-6020-115	Filtro diésel	**70**	115/60	575	20 mm/4 m	F 1" - F 1"	Manual	25,00	530X520X1110
090-6021-230	Filtro aceite	**30**	230/50	850	20 mm/4 m	F 1" - F 1"	Manual	26,40	990X350X405

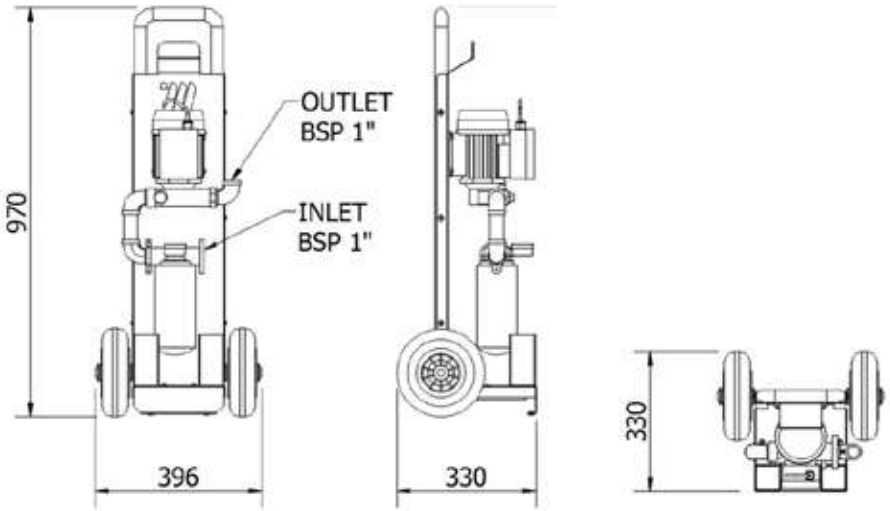

BOMBAS ELÉCTRICAS DE BATERÍA PARA EL TRASVASE DIÉSEL

Electrobombas de batería de 12V o 24V de corriente continua, de paletas autoaspirantes constituidas por un cuerpo de hierro fundido, rodete de acero sinterizado y paletas de resina acetal. Válvula de by-pass y filtro de acero inoxidable integrados.

Bomba eléctrica para el trasvase de diésel incluye:

Cable de alimentación longitud 2 m sez. 2,5 mmq con pinzas y fusible
Cable de alimentación longitud 4 m sez. 4 mmq con pinzas y fusible
Bomba eléctrica rotativa autoaspirante
Cuerpo de hierro fundido
Válvula de by-pass
Motor DC
Filtro de acero inoxidable de 100 micras
Grado di protección del motor IP55

Cod.	Caudal	Tensión	Potencia	Corriente	L.Cable	Entrada-salida	Ciclo de trabajo	H.max aspiración	Peso	Embalaje
	l/min	DC Volt	W	A	m	BSPG	min	m	kg	mm
091-5080-045	45	12	264	18	2	F 1"-F 1"	40	3	5,10	250X195X210
091-5081-045	45	12	264	18	4	F 1"-F 1"	40	3	5,10	250X195X210
091-5082-045	45	24	312	10	2	F 1"-F 1"	40	3	5,10	250X195X210
091-5083-045	45	24	312	10	4	F 1"-F 1"	40	3	5,10	250X195X210

Dimensiones:

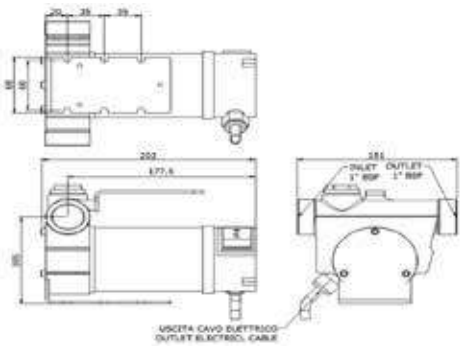

BOMBAS ELÉCTRICAS DE BATERÍA PARA EL TRASVASE DIÉSEL

Electrobombas de batería de 12V o 24V de corriente continua, de paletas autoaspirantes constituidas por un cuerpo de hierro fundido, rodete de acero sinterizado y paletas de resina acetal.
Válvula de by-pass y filtro de acero inoxidable integrados.

Bomba eléctrica para el trasvase de diésel incluye:

Cable de alimentación sez. 4 mmq con pinzas y fusible
Bomba eléctrica rotativa autoaspirante
Cuerpo de hierro fundido
Válvula de by-pass
Motor DC
Filtro de acero inoxidable de 100 micras
Grado di protección del motor IP55

Cod.	Caudal	Tensión	Potencia	Corriente	Cable	Entrada-Salida	Ciclo de trabajo	H.max aspiración	Peso	Embalaje
	l/min	DC Volt	W	A	m	BSPG	min	m	kg	mm
091-5081-060	60	12	336	19	4	F 1"-F 1"	40	3	6,50	250X195X210
091-5083-060	60	24	432	11	4	F 1"-F 1"	40	3	6,50	250X195X210

Dimensiones:

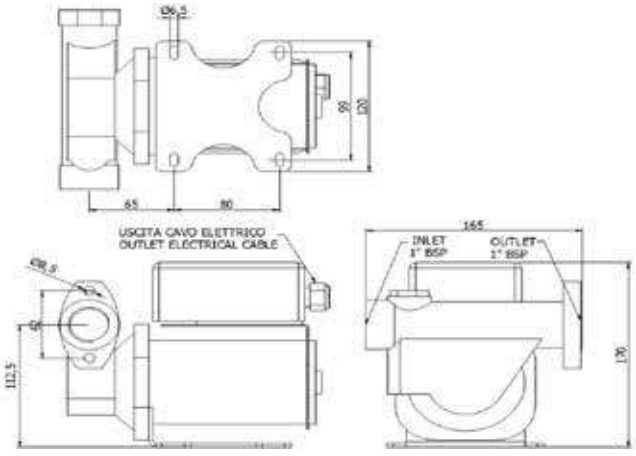

BOMBAS ELÉCTRICAS DE BATERÍA PARA EL TRASVASE DIÉSEL

Electrobombas de batería de 12 o 24V de corriente continua, de paletas autoaspirantes constituidas por un cuerpo de hierro fundido, rodete de acero sinterizado y paletas de resina acetal.

Válvula de by-pass y filtro de acero inoxidable integrados.

Bomba eléctrica para el trasvase de diésel incluye:

Cable de alimentación sez. 6 mmq con pinzas y fusible
Bomba eléctrica rotativa autoaspirante
Cuerpo de hierro fundido
Válvula de by-pass
Motor DC
Filtro de acero inoxidable de 100 micras
Grado de protección del motor IP55

Cod.	Portata	Tensión	Potencia	Corrien-te	Cable	Entra-da-salida	Ciclo de trabajo	H.max aspiración	Peso	Embalaje
	l/min	DC Volt	W	A	m	BSPG	min	m	kg	mm
091-5081-085	85	12	432	40	4	F 1"-F 1"	S2 30	2	9,50	300X215X230
091-5083-085	85	24	432	32	4	F 1"-F 1"	S2 30	2	9,50	300X215X230

Dimensiones:

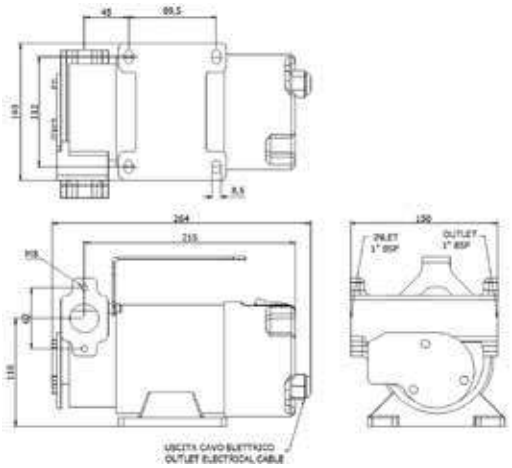

Electrombas 230V, autoaspirantes, de paletas, volumétricas, están equipadas con motor eléctrico asíncrono de inducción autoventilado con grado de protección IP55, clase de aislamiento F, con térmico de protección. Válvula de by-pass y filtro de acero inoxidable integrados.

Bomba eléctrica para el trasvase de diésel 60 lt incluye:

Cable de alimentación longitud 1 m, con clavija Schuko
Bomba eléctrica rotativa autoaspirante
Cuerpo de hierro fundido
Válvula de by-pass
Motor AC
Filtro de acero inoxidable de 100 micras
Grado de protección del motor IP55

Cod.	Portata	Tensión	Potencia	Corrien-te	Cable	Entrata Uscita	Ciclo de trabajo	Peso	Embalaje
	l/min	AC V/Hz	W	A	m	BSPG	min	kg	mm
091-5095-060	60	230/50	460	1,95	1	F 1"-F 1"	Continuo	7,60	250X195X210

Dimensiones:

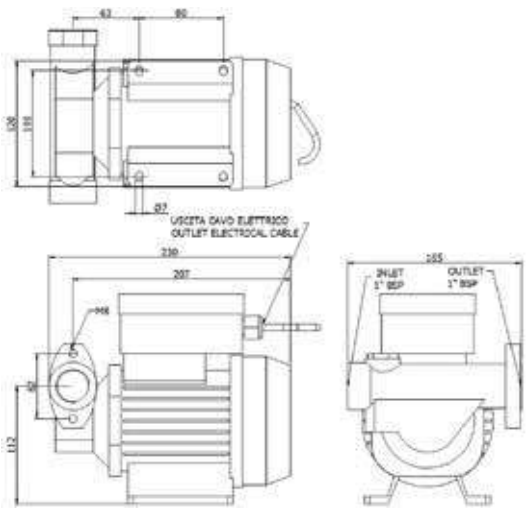

BOMBAS ELÉCTRICAS PARA EL TRASVASE DE DIÉSEL

Electrombas 115V-230V-400V, autoaspirantes, de paletas, volumétricas, están equipadas con motor eléctrico asíncrono de inducción autoventilado con grado de protección IP55, clase de aislamiento F, con térmico de protección. Válvula de by-pass y filtro de acero inoxidable integrados.

Bomba eléctrica para el trasvase de diésel 70 l incluye:

Cable de alimentación longitud 2 m, con clavija Schuko
Bomba eléctrica rotativa autoaspirante
Cuerpo de hierro fundido
Válvula de by-pass
Motor AC
Filtro de acero inoxidable de 100 micras
Grado de protección del motor IP55

Cod.	Caudal	Tensión	Potencia	Corriente	Cable	Entrada-Salida	Ciclo de trabajo	Peso	Embalaje
	l/min	AC V./Hz	W	A	m	BSPG	min	kg	mm
091-5098-070	70	230/50	552	2,9	2	F 1"-F 1"	Continuo	8,60	300X215X230
091-5099-070	70	115/60	575	6	2	F 1"-F 1"	Continuo	8,60	300X215X230
091-5097-070	70	400/50	304	1,1	2	F 1"-F 1"	Continuo	9,00	300X215X230

Dimensiones:

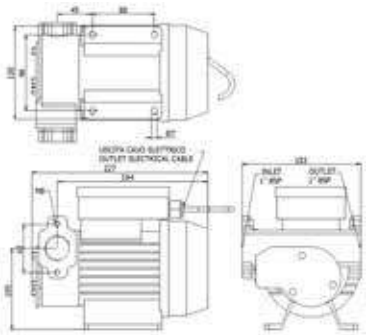

BOMBAS ELÉCTRICAS PARA EL TRASVASE DE DIÉSEL

Electrombas 115V o 230V, autoaspirantes, de paletas, volumétricas, están equipadas con motor eléctrico asíncrono de inducción autoventilado con grado de protección IP55, clase de aislamiento F, con térmico de protección. Válvula de by-pass y filtro de acero inoxidable integrados.

Bomba eléctrica para el trasvase de diésel 100 l incluye:

Cable de alimentación longitud 2 m, con clavija Schuko
Bomba eléctrica rotativa autoaspirante
Cuerpo de hierro fundido
Válvula de by-pass
Motor AC
Filtro de acero inoxidable de 100 micras
Grado de protección del motor IP55

Cod.	Caudal	Tensión	Potencia	Corrien-te	Cable	Entada-Sa-lida	Ciclo de trabajo	Peso	Embalaje
	l/min	AC V/Hz	W	A	m	BSPG	min	kg	mm
091-5100-100	100	230/50	805	4,5	2	F 1"-F 1"	Continuo	14,00	300X215X230
091-5101-100	100	115/60	977	8,5	2	F 1"-F 1"	Continuo	14,00	300X215X230

Dimensiones:

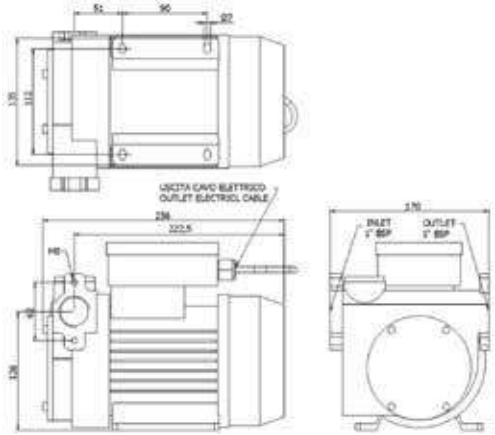

BOMBAS ELÉCTRICAS PARA EL TRASVASE DE DIÉSEL

Electrobomba de 230V, autoaspirante, de paletas, volumétricas, están equipadas con motor eléctrico asíncrono de inducción autoventilado con grado de protección IP55, clase de aislamiento F, con térmico de protección. Válvula de by-pass y filtro de acero inoxidable integrados.

Bomba eléctrica para el trasvase de diésel 150 l incluye:

Cable de alimentación longitud 2 m, con clavija Schuko
Bomba eléctrica rotativa autoaspirante
Cuerpo de hierro fundido
Válvula de by-pass
Motor AC
Filtro de acero inoxidable de 100 micras
Grado de protección del motor IP55

Cod.	Caudal	Tensión	Potencia	Corriente	Cable	Entrada-Salida	Ciclo de trabajo	Peso	Embalaje
	l/min	AC V./Hz	W	A	m	BSPG	min	kg	mm
091-5100-150	150	230/50	1725	14,5	2	F 1"- F 1"	S2 30 min	16,70	290X190X250

Dimensiones:

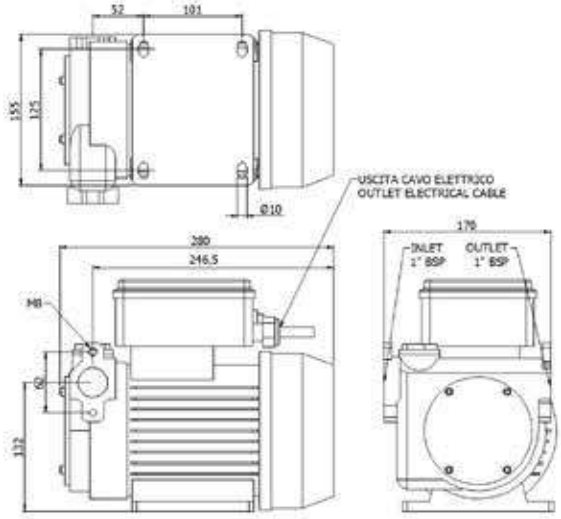

BOMBAS ELÉCTRICAS PARA EL TRASVASE DE DIÉSEL “CarbuMec”

Electrobombas “CarbuMec” disponibles en cuatro versiones: 230V, 110V, 12V, 24V. Constituidas de un cuerpo de plástico y sistema antisifón de seguridad, que en caso de daño accidental de la manguera de impulsión o de la pistola de despacho, garantiza la evitación del derramamiento en el ambiente del líquido contenido nel barril por efecto sifón.

Bomba eléctrica para el trasvase de diésel incluye:

Manguera de aspiración telescopica de plástico M1”
Cuerpo de hierro fundido
Grado de protección IPx4
Interruptor ON/OFF
Versión 12V y 24V equipadas con pinzas para las bacterías
Filete cuerpo bomba M64x2 y 2”

Cod.	Caudal	Tensión	Potencia	Corrien-te	Cable	Ciclo de trabajo	H.max aspiración	Peso	Embalaje
	l/min	AC V./Hz DC Volt	W	A	m	min	m	kg	mm
091-5600-040	40	230/50	224	1,23	3	Continuo	3	2,70	410X400X270
091-5602-040	40	115/60	320	3,64	3	Continuo	3	2,70	410X400X270
091-5610-035	35	12	110	6,32	3	Continuo	3	2,70	410X400X270
091-5612-035	35	24	135	3,70	3	Continuo	3	2,70	410X400X270

Dimensiones:

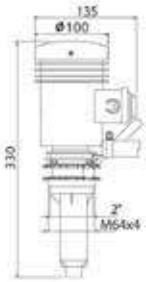

BOMBAS ELÉCTRICAS PARA EL TRASVASE DE LUBRICANTES

Electrombombas 12-24V y 230V volumétricas para el trasvase de aceites y lubricantes, equipadas con motor autoventilado con térmico de protección IP55 incorporado en el devanado.

El filtro de aspiraciónse se suministra de serie.

Art. 091-5490-060

Bomba eléctrica para trasvase aceites y lubricantes
12-24V 45 l/min (12V) 60 l/min (24V)

Cable de alimentación longitud 2 m, con pinzas y fusible de protección
Bomba eléctrica rotativa autoaspirante
Cuerpo de hierro fundido
Válvula de by-pass
Motor AC
Filtro de acero inox 100 micras
Grado de protección del motor IP55

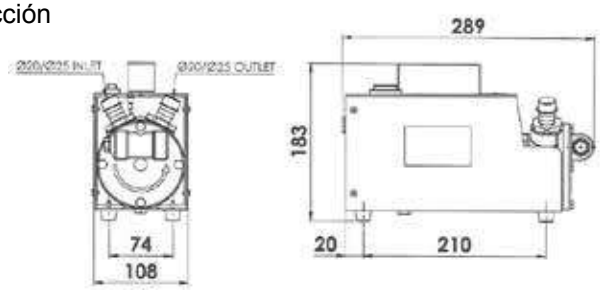

Art. 091-5500-030

Bomba eléctrica para trasvase aceites y lubricantes 230V-50Hz 30 l/min

Cable de alimentación longitud 2 m, con clavija Schuko
Bomba eléctrica rotativa autoaspirante
Cuerpo de hierro fundido
Válvula de by-pass
Motor AC
Filtro Filtro de acero inox 100 micras
Grado de protección del motor IP55

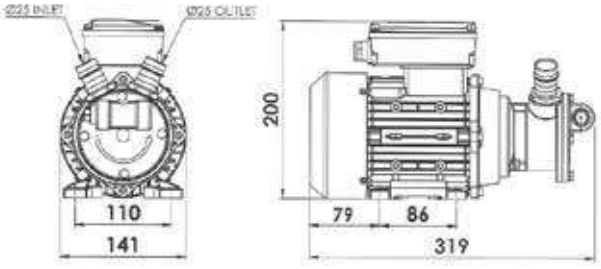

Cod.	Caudal	Tensión	Potencia	Corrien-te	Cable	Entrada-Salida	Ciclo de trabajo	Peso	Embalaje
	l/min	AC V/Hz DC Volt	W	A	m	BSPG	min	kg	mm
091-5490-060	45/60	12/24	192-624	25-30	2	F 1"-F 1"	S2 30 min	7,50	190X190X210
091-5500-030	30	230/50	850	3	2	F 1"-F 1"	S2 30 min	10,00	390X190X250

CONTADORES VOLUMÉTRICOS MECÁNICOS

Contadores volumétricos mecánicos, ofrecen una alta precisión en la misuración de diésel para uso privado. Equipados con indicador totalizator y un indicador parcial, se pueden poner a cero con el volante lateral, es posible modificar la dirección de salida del carburante según las diferentes necesidades. También incorporan un tornillo de calibración para ajustar la precisión. El contador puede montarse en electrombombas o por gravedad.

Art. 092-5103-000 Contador volumétrico mecánico 3C
mín-máx Caudal 20-120 l/min

6 cifras totalizador
3 cifras totalizador parcial (máx 999 l)
Fluidos admitidos: diésel, aceite ligero

Art. 092-5104-000 Contador volumétrico mecánico 4C
mín-máx Caudal 20-120 l/min

8 cifras totalizador
4 cifras totalizador parcial (máx 9999 l)
Fluidos admitidos: diésel, aceite ligero

Art. 092-5104-G00 Contador de galones volumétrico mecánico 4C
mín-máx Caudal 5-32 g/min

8 cifras totalizador
4 cifras totalizador parcial (max 9999 g)
Fluidos admitidos: diésel, aceite ligero

Cod.	Caudal	Presión	Tolerancia	Entrada - Salida	Peso	Embalaje
	l/min-Galones	bar	%	BSPG	Kg	mm
092-5103-000	20-120 l/min	10	+/- 1	F 1" - F 1"	2	220X150X220
092-5104-000	20-120 l/min	10	+/- 1	F 1" - F 1"	2	220X150X220
092-5104-G00	5-32 Galones	10	+/- 1	F 1" - F 1"	2	220X150X220

CONTADORES VOLUMÉTRICOS DIGITALES

Contadores volumétricos digitales con sistema de disco oscilante, se utilizan para medir el diésel para uso privado. El contador funciona a travéz de la transición del líquido en la camara de medición, el líquido mueve el disco oscilante que por medio de un sistema de trasmisión especial, produce un señal magnético leido por el aparato electrónico. Es posible girar el cuadrante para facilitare la lectura en todas las posiciones de instalación del instrumento. Contador de montaje sencillo, puede ser instalado en tuberías rígidas y flexibles, depósitos, bombas y por gravedad.

Art. 092-5110-000 Contador volumétrico digital
mín-máx Caudal 5-120 l/min
6 cifras totalizador
6 cifras totalizador parcial
Fluidos admitidos: diésel, aceite ligero
U. de medida: L (litros), G (U.S. galones), Q (Cuartos), P (Pintas)

Art. 092-5111-000 Contador volumétrico digital con cable
mín-máx Caudal 5-120 l/min
6 cifras totalizador
6 cifras totalizador parcial
Fluidos admitidos: diésel, aceite ligero
U. de medida: L (litros), G (U.S. galones), Q (Cuartos), P (Pintas)

Cod.	Caudal	Presión	Tolerancia	Entrada-Salida	Peso	Embalaje
	l/min	bar	%	BSPG	Kg	mm
092-5110-000	5-120	3,5	+/- 0,5	F 1" - F 1"	1,43	200X170X115
092-5111-000	5-120	3,5	+/- 0,3	F 1" - F 1"	1,45	200X170X115

CONTADORES DIGITALES DE TURBINA Y ENGRANAJES

Contadores digitales de turbina y engranajes que ofrecen rendimientos de alta precisión en la medición de diésel para uso privado. El software permite el control total del sistema de despacho gracias a las diferentes funciones incorporadas. Se aplica en bombas de motor o por gravedad.

Art. 092-5120-000 Contador digital de turbina IN-LINE
mín-máx Caudal 10-150 l/min

6 cifras totalizador (no se puede poner a cero)
6 cifras parcial (se puede poner a cero)
Fluidos admitidos: diésel, aceite de baja viscosidad

Art. 092-5130-000 Contador digital de engranajes MGE-110
mín-máx Caudal 5-110 l/min

6 cifras totalizador (no se puede poner a cero)
6 cifras parcial (se puede poner a cero)
Fluidos admitidos: diésel, aceite

Art. 092-5140-000 Contador digital de engranajes MGE-250
mín-máx Caudal 10-250 l/min

6 cifras totalizador (no se puede poner a cero)
6 cifras parcial (se puede poner a cero)
Fluidos admitidos: diésel, aceite

Art. 092-5150-000 Contador digital de engranajes MGE-400
mín-máx Caudal 15-400 l/min

6 cifras totalizador (no se puede poner a cero)
6 cifras parcial (se puede poner a cero)
Fluidos admitidos: diésel, aceite

Cod.	Caudal	Presión	Tolerancia	Entrada - Salida	Peso	Embalaje
	l/min Galones	bar	%	BSPG	Kg	mm
092-5120-000	10-150	10	+/- 0,5	F 1" - F 1"	0,35	145X135X85
092-5130-000	5-110	50	+/- 0,5	F 1" - F 1"	1	150X140X85
092-5140-000	10-250	50	+/- 0,5	F 1" 1/2" - F 1" 1/2"	2,7	180X175X165
092-5150-000	15-400	50	+/- 0,5	F 2" - F 2"	4,3	193X145X141

CONTADORES VOLUMÉTRICOS ELECTRÓNICOS DE IMPULSOS

Contadores volumétricos electrónicos de impulsos que ofrecen rendimientos de alta precisión para la medida de diésel para uso privado.

Art. 092-5170-110 Contador mecánico de impulsos MGI-110
mín-máx Caudal 5-110 l/min

nr. 41 impulsos por litro

Art. 092-5170-250 Contador mecánico de impulsos MGI-250
mín-máx Caudal 10-250 l/min

nr. 11 impulsos por litro

Art. 092-5170-400 Contador mecánico de impulsos MGI-400
mín-máx Caudal 15-400 l/min

nr. 5,5 impulsos por litro

Cod.	Caudal	Presión	Tolerancia	Entrada-Salida	Peso	Embalaje
	l/min	bar	%	BSPG	Kg	mm
092-5170-110	5-110	50	+/- 0,5	F 1" - F 1"	1,1	123X90X123
092-5170-250	10-250	50	+/- 0,5	F 1-1/2" - F 1-1/2"	2,3	159X100X141
092-5170-400	15-400	50	+/- 0,5	F 2" - F 2"	4,3	193X145X141

ACCESORIOS PARA UNIDAD DE CONTROL ELECTRÓNICO

La unidad de control electrónico ofrece rendimientos de alta precisión para la medida y el despacho de diésel para uso privado.

Art. 092-5200-230 Unidad de control MecGest 110/230V 50Hz
preselección y gestión multiusarios de consumos
completa de software

Art. 092-5220-000 Kit comunicación lector llaves USB para ordenador codificado

Art. 092-5300-000 Llave Roja - Manager - nr. 1 pz.

Art. 092-5300-001 Llave Azul- Usuario - nr. 1 pz.

Art. 092-5300-010 Kit Llaves Azules - Usuario - nr. 10 pz.

Art. 092-5350-001 Kit Conexión Lan USB - R5485 codificado

Art. 092-5402-100 Cable señal 2 polos longitud 100 m blindado

PISTOLAS MANUALES PARA EL TRASVASE DE DIÉSEL

Pistolas manuales de despacho costituidas por un cuerpo de plástico y aluminio y equipadas con racor giratorio. Gracias a sus características se utilizan en cualquier tipo de sistema de trasvase, incluso en aquellos que funcionan por gravedad.

Art. 093-5199-000 Pistola manual de plástico "MP120"
para el trasvase diésel
Caudal 120 l/min
Cuerpo de plástico
Racor giratorio F 1"

Art. 093-5200-000 Pistola manual de aluminio "MC80"
para el trasvase diésel
Caudal 80 l/min
Cuerpo de aluminio
Racor giratorio F 1"

Art. 093-5202-000 Pistola manual de aluminio "MC100"
para el trasvase diésel
Caudal 100 l/min
Cuerpo de aluminio con empuñadura de plástico
Racor giratorio F 1"

Cod.	Modelo	Fluido	Caudal	Entrada	Peso	Embalaje
		tipo	l/min	BSPG	Kg	mm
093-5199-000	MP120	Diésel	120	F 1"	0,5	400X175X57
093-5200-000	MC80	Diésel	80	F 1"	0,85	400X175X57
093-5202-000	MC100	Diésel	100	F 1"	0,75	400X175X57

PISTOLAS AUTOMÁTICAS PARA EL TRASVASE DE DIÉSEL

Pistolas automáticas de despacho costituidas por un cuerpo de aluminio y equipadas con dispositivo de parada automática cuando el depósito está lleno, ideales para repostajes rápidos y seguros, equipadas con racor giratorio.

Art. 093-5210-000 Pistola automática "PA60"
para el trasvase diésel
Caudal 60 l/min
Cuerpo de aluminio
Racor giratorio F 1"

Art. 093-5215-000 Pistola automática "PA90"
para el trasvase diésel
Caudal 90 l/min
Cuerpo de aluminio
Racor giratorio F 1"

Art. 093-5220-000 Pistola automática "PA120"
para el trasvase diésel
Caudal 120 l/min
Cuerpo de aluminio
Racor giratorio F 1"

Art. 093-5224-506 Racor giratorio M 3/4" - F 1"

Art. 093-5224-606 Racor giratorio M 1" - F 1"

Cod.	Modelo	Fluido	Caudal	Entrada	Peso	Embalaje
		tipo	l/min	BSPG	Kg	mm
093-5210-000	PA60	Diésel	60	F 1"	1,3	400X175X57
093-5215-000	PA90	Diésel	90	F 1"	1,65	400X175X57
093-5220-000	PA120	Diésel	120	F 1"	1,69	400X175X57

PISTOLAS AUTOMÁTICAS PARA EL TRASVASE DE DIÉSEL

Pistolas automáticas de despacho costituidas por un cuerpo de aluminio y equipadas con dispositivo de parada automática cuando el depósito está lleno, ideales para repostajes rápidos y seguros, equipadas con racor giratorio.

Art. 093-5221-080 Pistola automática "ZVA80"
para el trasvase diésel
Caudal 80 l/min
Cuerpo de aluminio
Racor giratorio F 1"

Art. 093-5221-120 Pistola automática "ZVA120"
para el trasvase diésel
Caudal 120 l/min
Cuerpo de aluminio
Racor giratorio F 1"

Art. 093-5222-280 Pistola automática "PA280"
para el trasvase diésel
Caudal 280 l/min
Cuerpo de aluminio
Racor giratorio F 1 1/2"

Art. 093-5224-506 Racor giratorio M 3/4" - F 1"

Art. 093-5224-606 Racor giratorio M 1" - F 1"

Art. 093-5224-808 Racor giratorio M 1 1/2" - F 1 1/2"

Cod.	Modello	Fluido	Caudal	Entrada	Peso	Embalaje
		tipo	l/min	BSPG	Kg	mm
093-5221-080	ZVA80	Diésel	80	F 1"	1,20	400X175X57
093-5221-120	ZVA120	Diésel	120	F 1"	1,65	400X175X57
093-5222-280	PA280	Diésel	280	F 1 1/2"	2,20	420x220x573

FILTROS DE IMPULSIÓN SEPARADORES DE AGUA PARA DIÉSEL

Filtros de cartucho de absorción de agua. Este filtro es una importante garantía para la protección de los motores que utilizan el diésel suministrado por las estaciones, separa y absorbe el agua presente en el diésel bombeado.

Art. 094-5240-000 Filtro de impulsión separador de agua para diésel/gasolina 60 l/min
Conexión entrada-salida F1”
Capacidad de filtración 30 µ

Art. 094-5241-000 Cartucho filtro separador de agua 30 µ
Para filtro 60 l/min
Dimensiones 213x96 mm

Art. 094-5245-000 Filtro de impulsión separador de agua para diésel/gasolina 100 l/min
Conexión entrada-salida F1”
Capacidad de filtración 30 µ

Art. 094-5246-000 Cartucho filtro separador de agua 30 µ
Para filtro 60 l/min
Dimensiones 269x128 mm

Art. 094-5248-000 Filtro de impulsión trasparente separador de agua para diésel/gasolina 105 l/min
Conexión entrada-salida F1”
Capacidad de filtración 5 µ

Art. 094-5249-000 Cartucho filtro separador de agua 5 µ
Para filtro 105 l/min
Dimensiones 100x210 mm

Art. 094-5249-025 Cartucho filtro separador de agua 25 µ
Para filtro 105 l/min
Dimensiones 100x210 mm

Cod.	Filt. Capacidad	Fluido	Capacidad	Entrada	Peso	Embalaje
	µ	tipo	l/min	BSPG	Kg	mm
094-5240-000	30	Diésel	60	F 1" - F 1"	1,6	220X150X220
094-5241-000	30	Diésel	60	-	1	220X150X220
094-5245-000	30	Diésel	100	F 1" - F 1"	2,76	290X190X250
094-5246-000	30	Diésel	60	-	1,9	220X150X220
094-5248-000	5	Diésel	105	F 1" - F 1"	2,8	225X185X325

FILTROS DE IMPULSIÓN SEPARADORES DE AGUA PARA DIÉSEL

Filtros de cartucho de absorción de agua. Este filtro es una importante garantía para la protección de los motores que utilizan el diésel suministrado por las estaciones, separa y absorbe el agua presente en el diésel bombeado

Art. 094-5250-030

Art. 094-5250-005

Art. 094-5255-125

Art. 094-5250-030 Filtro de impulsión separador de agua para diésel 70 l/min 30 µ
Conexión entrada-salida F 1”

Art. 094-5251-030 Cartucho filtro separador de agua para diésel 30 µ
Dimensiones 75x138 mm

Art. 094-5250-005 Filtro de impulsión para impurezas diésel 70 l/min 5 µ
Conexión entrada-salida F 1”

Art. 094-5251-005 Cartucho de papel para impurezas filtro diésel 70 l/min
Dimensiones 75x138 mm
Capacidad de filtración 5 µ

Art. 094-5255-125 Filtro de impulsión de acero inox para impurezas diésel 100 l/min 125 µ
Conexión entrada-salida F 1”

Art. 094-5256-125 Cartucho de acero inox para impurezas filtro diésel 100 l/min
Dimensiones 75x110 mm
Capacidad de filtración 125 µ

Art. 094-5300-060 Cabezal suporte para filtro para diésel
Caudal 60 l/min
Conexión entrada-salida F1”

Art. 094-5300-100 Cabezal suporte para filtro para diésel
Caudal 100 l/min
Conexión entrada-salida F1”

Cod.	Fluido	Capacidad	Capacidad filtro	Entrada	Peso	Embalaje
	tipo	l/min	µ	BSPG	Kg	mm
094-5250-005	Diésel	70	5	F 1” - F 1”	1,50	300X180X150
094-5250-030	Diésel	70	30	F 1” - F 1”	1,50	300X180X150
094-5251-030	Diésel	70	30	-	0,50	100X100X150
094-5251-005	Diésel	70	5	-	0,50	100X100X150
094-5255-125	Diésel	100	125	F 1” - F 1”	1,50	300X180X150
094-5256-125	Diésel	100	125	-	0,75	100X100X150
094-5300-060	Diésel	60	-	F 1" - F 1"	0,60	200X170X115
094-5300-100	Diésel	100	-	F 1" - F 1"	0,85	200X170X115

KIT MANGUERAS DE ASPIRACIÓN PARA DIÉSEL

Art. 095-5285-000 Manguera de aspiración telescópica
Longitud 604<1020 mm
Entrada BSP-G M 1”

Art. 095-5430-020 Kit Manguera de aspiración de PVC
Manguera spiral de PVC Ø 25 longitud 2 m
Filtro de plástico F1” con suporte caucho Ø 25
Abrazader de tornillo 25x37 mm

Art. 095-5440-020 Kit Manguera de aspiración de PVC
Manguera spiral de PVC Ø 25 longitud 2 m
Válvula de pie de plástico F1” con filtro
Suporte caucho Ø 25-M 1”
Abrazadera de tornillo 25x37 mm

Art. 095-5440-040 Kit Manguera de aspiración de PVC
Manguera spiral de PVC Ø 25 longitud 4 m
Válvula de pie de plástico F1” con filtro
Suporte caucho Ø 25-M 1”
Abrazadera de tornillo 25x37 mm

Art. 095-5450-020 Kit Manguera de aspiración de PVC
Manguera spiral de PVC, Ø 25 longitud 2 m
Válvula de pie de latón F1” con filtro Inox
Suporte caucho Ø 25-M 1”
Abrazadera de tornillo 25x37 mm

Art. 095-5450-040 Kit Manguera de aspiración de PVC
Manguera spiral de PVC Ø 25 longitud 4 m
Válvula de pie de latón F1” con filtro Inox
Suporte caucho Ø 25-M 1”
Abrazadera de tornillo 25x37 mm

Art. 912-0600-500 Manguera spiral de PVC Ø 25X35 longitud 50 m

Cod.	Longitud manguera	Dimensiones	Entrada-Salida	Peso
	m	mm	BSPG	Kg
095-5285-000	604<1020 mm	25X37	F 1" - F 1"	1,1
095-5430-020	2	25X35	F 1" - F 1"	0,8
095-5440-020	2	25X35	F 1" - F 1"	1,0
095-5440-040	4	25X35	F 1" - F 1"	1,5
095-5450-020	2	25X35	F 1" - F 1"	1,1
095-5450-040	4	25X35	F 1" - F 1"	1,6
912-0600-500	50	25x35	Ø25	11,5

MANGUERAS DE CAUCHO ANTIESTÁTICO PARA DIÉSEL

Manguera de conexión de caucho antiestático 10 bar racorada

Cod.	Longitud manguera	Ø manguera	Dimensiones	Entrada-Salida	Peso	Embalaje
	m	G	mm	BSPG	Kg	mm
908-0516-020	2	3/4"	19x27	M 1" - M 1"	1,1	400X400X100
908-0516-040	4	3/4"	19x27	M 1" - M 1"	1,9	400X400X100
908-0516-060	6	3/4"	19x27	M 1" - M 1"	2,6	400X400X100
908-0516-100	10	3/4"	19x27	M 1" - M 1"	4,2	400X400X150
908-0506-100	10	3/4"	19x27	F 1" - M 1"	4,2	400X400X150
908-0506-150	15	3/4"	19x27	F 1" - M 1"	6,2	400X400X200
908-0506-200	20	3/4"	19x27	F 1" - M 1"	8,2	400X400X200
908-0506-300	30	3/4"	19x27	F 1" - M 1"	12,2	400X400X250
908-0506-400	40	3/4"	19x27	F 1" - M 1"	16,2	400X400X250

Manguera de conexión de caucho antiestático 10 bar racorada

Cod.	Longitud manguera	Ø manguera	Dimensiones	Entrada-Salida	Peso	Embalaje
	m	G	mm	BSPG	Kg	mm
908-0616-020	2	1"	25X35	M 1" - M 1"	1,5	400X400X100
908-0616-040	4	1"	25X35	M 1" - M 1"	2,8	400X400X150
908-0616-060	6	1"	25X35	M 1" - M 1"	4,2	400X400X150
908-0616-100	10	1"	25X35	M 1" - M 1"	6,8	500X500X200
908-0606-100	10	1"	25X35	F 1" - M 1"	6,8	500X500X200
908-0606-150	15	1"	25X35	F 1" - M 1"	10,1	500X500X200
908-0606-200	20	1"	25X35	F 1" - M 1"	13,4	500X500X200
908-0606-300	30	1"	25X35	F 1" - M 1"	20	500X500X200

Manguera de conexión de caucho antiestático 10 bar racorada

Cod.	Longitud manguera	Ø manguera	Dimensiones	Entrada-Salida	Peso	Embalaje
	m	G	mm	BSPG	Kg	mm
908-0500-600	60	3/4"	19X27	-	24	-
908-0600-500	50	1"	25X35	-	33	-

Art. 099-6030-025 Filtro de plástico con suporte para manguera Ø 25

Art. 099-6020-006 Válvula de pie de plástico F 1” con filtro

Art. R1-0136-0006 Válvula de pie de latón F 1” con filtro de acero inox

Art. R1-0521-0006 Filtro acero inox M 1”

Art. R1-0149-2006 Suporte de latón para manguera M 1”x20 mm

Art. R1-0149-2506 Suporte de latón para manguera M 1”x25 mm

Art. R1-0596-0006 Racor en L 90° F-F1” latón cromado

Art. R1-0601-0006 Racor en L 90° M-F1” latón cromado

Art. R0-2010-0006 Racor cilindrico 1” x 1”

Art. R0-2010-0605 Enterrosca reductora cilíndrica 1” x 3/4”

Art. R0-2080-0605 Reducción hexagonal M 1” - F 3/4”

Art. 095-5280-609 Casquillo de fijación bomba M 1”-M 2”

Art. R90-1000-030 Brida de aluminio 90° F-F 1” completa de O-Ring

Art. R90-1010-006 Brida de aluminio 1” d.80 completa de O-Ring

Art. F90-6690-606 Racor giratorio M 1”/F 1”

ENROLLADORES AUTOMÁTICOS FIJOS PARA DIÉSEL 10 bar

Los enrolladores automáticos de muelle de acero pintado son aptos para las mangueras flexibles para la distribución de diésel. Permiten extraer rápidamente solo la longitud de manguera deseada, mejorando la operación y la funcionalidad.

Compuesto por:
Manguera de caucho negro antiestático 10 bar
Racores de acero galvanizado
Unión giratoria 90° de acero galvanizado
Juntas de Viton

F-460

Cod.	Capacidad	Longitud manguera	Ø manguera	Entrada-Salida
	l/min	m	G	
070-1308-500	80	**sin manguera**	-	F3/4"G-M1"G
070-1308-508	80	**8**	3/4"	F3/4"G-M1"G

F-550

Cod.	Capacidad	Longitud manguera	Ø manguera	Entrada-Salida
	l/min	m	G	
070-1408-600	95	**sin manguera**	-	F1"G - M1"G
070-1408-510	8,5	**10**	3/4"	F1"G - M1"G
070-1408-515	8,5	**15**	3/4"	F1"G - M1"G
070-1408-610	93	**10**	1"	F1"G - M1"G

F-555

Cod.	Capacidad	Longitud manguera	Ø manguera	Entrada-Salida
	l/min	m	G	
070-1508-600	95	**sin manguera**	-	F1"G - M1"G
070-1508-520	83	**20**	3/4"	F1"G - M1"G
070-1508-615	90	**15**	1"	F1"G - M1"G

F-560

Cod.	Capacidad	Longitud manguera	Ø manguera	Entrada-Salida
	l/min	m	G	
070-1608-600	95	**sin manguera**	-	F1"G - M1"G
070-1608-530	80	**30**	3/4"	F1"G - M1"G
070-1608-540	75	**40**	3/4"	F1"G - M1"G
070-1608-620	87	**20**	1"	F1"G - M1"G
070-1608-630	85	**30**	1"	F1"G - M1"G

ENROLLADORES AUTOMÁTICOS ORIENTABLES PARA DIÉSEL 10 bar

Los enrolladores automáticos de muelle de acero pintado son aptos para las mangueras flexibles para la distribución de diésel. Permiten extraer rápidamente solo la longitud de manguera deseada, mejorando la operación y la funcionalidad. El enrollamiento de la manguera es rápido y seguro y permite tener un entorno de trabajo ordenado y libre de obstáculos, teniendo una herramienta siempre lista para el uso y garantizando que los operarios trabajen con seguridad.

S-460

Cod.	Capacidad	Longitud manguera	Ø manguera	Entrada-Salida
	l/min	m	G	
071-1308-500	80	**sin manguera**	-	F3/4"G-M1"G
071-1308-508	80	**8**	3/4"	F3/4"G-M1"G

S-550

Cod.	Capacidad	Longitud manguera	Ø manguera	Entrada-Salida
	l/min	m	G	
071-1408-600	95	**sin manguera**	-	F1"G - M1"G
071-1408-510	85	**10**	3/4"	F1"G - M1"G
071-1408-515	85	**15**	3/4"	F1"G - M1"G
071-1408-610	93	**10**	1"	F1"G - M1"G

S-555

Cod.	Capacidad	Longitud manguera	Ø manguera	Entrada-Salida
	l/min	m	G	
071-1508-600	95	**sin manguera**	-	F1"G - M1"G
071-1508-520	83	**20**	3/4"	F1"G - M1"G
071-1508-615	90	**15**	1"	F1"G - M1"G

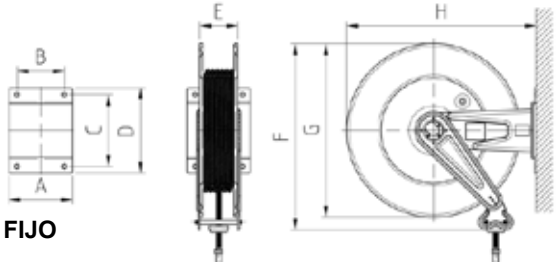

FIJO

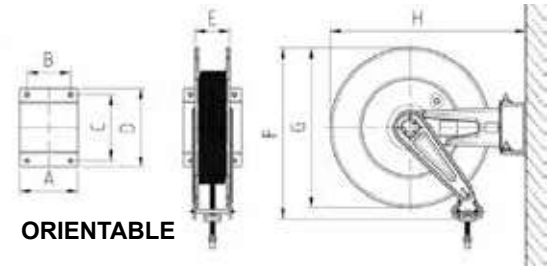

ORIENTABLE

DIMENSIONES

Mod.	A	B	C	D	E	F	G	H	Kg	Embalaje en mm
F-460	158	120	168	192	95	480	460	500	16,50<19,50	595X265X605
F-550	200	150	225	270	120	590	550	600	22,00<45,00	655X315X700
F-555	250	200	225	270	170	590	550	600	26,00<53,00	655X365X700
F-560	440	390	225	270	360	590	550	600	33,00<83,00	655X555X700
S-400	150	120	168	196	95	480	460	575	17,50<24,00	595X265X605
S-550	200	150	225	270	120	590	550	680	23,00<45,00	655X315X700
S-555	250	200	225	270	170	590	550	680	27,00<54,00	655X365X700

ENROLLADORES DE ACERO INOXIDABLE FIJOS PARA DIÉSEL 10 bar

Los enrolladores automáticos de muelle de acero inoxidable AISI 304 son aptos para las mangueras flexibles para la distribución de diésel. Permiten extraer rápidamente solo la longitud de manguera deseada, mejorando la operación y la funcionalidad.

Compuesto por:
Manguera de caucho negro antiestático 10 bar
Racores de acero galvanizado
Unión giratoria 90° de acero inox AISI 316
Juntas de Viton

FX-460

Cod.	Capacidad	Longitud manguera	Ø manguera	Entrada-Salida
	l/min	m	G	
070-2308-500	80	**sin manguera**	-	F3/4"G-M1"G
070-2308-508	80	**8**	3/4"	F3/4"G-M1"G

FX-550

Cod.	Capacidad	Longitud manguera	Ø manguera	Entrada-Salida
	l/min	mt	G	
070-2408-600	95	**sin manguera**	-	F1"G - M1"G
070-2408-510	85	**10**	3/4"	F1"G - M1"G
070-2408-515	85	**15**	3/4"	F1"G - M1"G
070-2408-610	93	**10**	1"	F1"G - M1"G

FX-555

Cod.	Capacidad	Longitud manguera	Ø manguera	Entrada-Salida
	l/min	m	G	
070-2508-600	95	**sin manguera**	-	F1"G - M1"G
070-2508-520	83	**20**	3/4"	F1"G - M1"G
070-2508-615	90	**15**	1"	F1"G - M1"G

FX-560

Cod.	Capacidad	Longitud manguera	Ø manguera	Entrada-Salida
	l/min	m	G	
070-2608-600	95	**sin manguera**	-	F1"G - M1"G
070-2608-530	80	**30**	3/4"	F1"G - M1"G
070-2608-540	75	**40**	3/4"	F1"G - M1"G
070-2608-620	87	**20**	1"	F1"G - M1"G
070-2608-630	85	**30**	1"	F1"G - M1"G

ENROLLADORES DE ACERO INOXIDABLE ORIENTABLES PARA DIÉSEL 10 bar

Los enrolladores automáticos de muelle de acero inoxidable AISI 304 son aptos para las mangueras flexibles para la distribución de diésel. Permiten extraer rápidamente solo la longitud de manguera deseada, mejorando la operación y la funcionalidad. El enrollamiento de la manguera es rápido y seguro y permite tener un entorno de trabajo ordenado y libre de obstáculos, teniendo una herramienta siempre lista para el uso y garantizando que los operarios trabajen con seguridad

SX-460

Cod.	Capacidad	Longitud manguera	Ø manguera	Entrada-Salida
	l/min	m	G	
071-2308-500	80	**sin manguera**	-	F3/4"G-M1"G
071-2308-508	80	**8**	3/4"	F3/4"G-M1"G

SX-550

Cod.	Capacidad	Longitud manguera	Ø manguera	Entrada-Salida
	l/min	m	G	
071-2408-600	95	**sin manguera**	-	F1"G - M1"G
071-2408-510	85	**10**	3/4"	F1"G - M1"G
071-2408-515	85	**15**	3/4"	F1"G - M1"G
071-2408-610	93	**10**	1"	F1"G - M1"G

SX-555

Cod.	Capacidad	Longitud manguera	Ø manguera	Entrada-Salida
	l/min	m	G	
071-2508-600	95	**sin manguera**	-	F1"G - M1"G
071-2508-520	83	**20**	3/4"	F1"G - M1"G
071-2508-615	90	**15**	1"	F1"G - M1"G

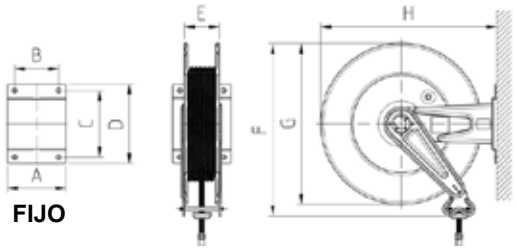

FIJO

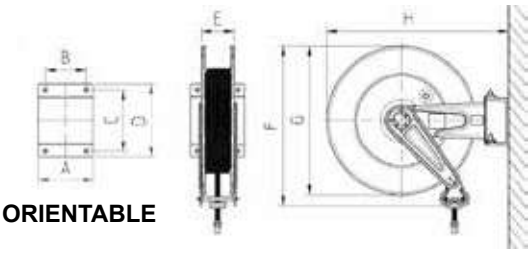

ORIENTABLE

DIMENSIONES

Mod.	A	B	C	D	E	F	G	H	Kg	Embalaje en mm
FX-460	158	120	168	192	95	480	460	500	16,5<19,5	595X265X605
FX-550	200	150	225	270	120	590	550	600	22<45	655X315X700
FX-555	250	200	225	270	170	590	550	600	26<53	655X365X700
FX-560	440	390	225	270	360	590	550	600	33<83	655X555X700
SX-400	150	120	168	196	95	480	460	575	17,5<24	595X265X605
SX-550	200	150	225	270	120	590	550	680	23<45	655X315X700
SX-555	250	200	225	270	170	590	550	680	27<54	655X365X700

BIDONES PARA EL TRASVASE DE CARBURANTES

Bidones de acero laminado en frío 0,7 mm y 0,8 mm, con tratamiento para prevenir la oxidación, aptos para el trasvase de carburantes, lubricants revestimiento exterior de color verde RAL 9007.

Art. 096-3905-000 Bidones de acero pintado 5 l
Color verde RAL 9007
Omologado UN-LNE-CE
Cantidad por caja: 8 Uds.

Art. 096-3910-000 Bidones de acero pintado 10 l
Color verde RAL 9007
Omologado UN-LNE-CE
Cantidad por caja: 5 Uds.

Art. 096-3920-000 Bidones de acero pintado 20 l
Color verde RAL 9007
Omologado UN-LNE-CE
Cantidad por caja: 4 Uds.

Art. 096-3922-000 Cánula rígida con filtro
Para bidones de 5, 10, 20 l

Art. 096-3923-000 Cánula flexible con filtro
Para bidones de 5, 10, 20 l

Cod.	Capacidad	Cantidad por caja	Peso	Embalaje
	l	Uds.	Kg	mm
096-3905-000	5	8	1,6	590X500X290
096-3910-000	10	5	3	850X360X290
096-3920-000	20	4	3,8	690X350X480
096-3922-000	-	1	0,25	-
096-3923-000	-	1	0,19	-

BOMBAS MANUALES DE DISTRIBUCIÓN DE ACEITE Y CARBURANTES

Aptas para la distribución de carburantes, lubrificantes y gasolina, están predispuestas para ser-montadas directamente en el bidón.

Art. 027-1325-000 Bomba de trasvase aceite y diésel
Caudal 0,30 l/bombeo
Manguera telescópica para bidones 30/220 l

Art. 027-1330-000 Bomba de trasvase aceite y diésel
Caudal 0,30 l/bombeo
Manguera telescópica para bidones 30/220 l

Art. 027-3705-000 Bomba rotativa de aluminio para carburantes
Caudal 0,27 l por ciclo
Manguera telescópica para bidones 30/220 l
Apta para el trasvase de diésel, gasolina

Art. 027-3710-000 Bomba rotativa de aluminio para carburantes H.D.
Caudal 80 l/min
Manguera con adaptador de 2" para la fijación al bidón
Manguera de impulsión longitud 1,80 m
Apta para el trasvase de diésel, gasolina, lubricantes

Cod.	Fluido	Capacidad	Peso	Embalaje
	Tipo	l/min	Kg	mm
027-1325-000	Diésel	0,30 l/bombeo	2,37	500X160X70
027-1330-000	Diésel	0,30 l/bombeo	2,24	300X150X100
027-3705-000	Diésel, gasolina y lubricantes	0,27 ciclo	3,42	340X160X130
027-3710-000	Diésel, gasolina y lubricantes	80 l/min	5,5	310X195X225

KIT BOMBAS ELÉCTRICAS PARA TRASVASE GASOLINA

KIT BOMBAS ELÉCTRICAS PARA TRASVASE GASOLINA “Benz Kit”

Kit para el trasvase gasolina desde bidones y depositos en virtud de las directivas ATEX/IECEx, con electrombomba de paletas 12V-230V. Compuesto por manguera de aspiración telescópico de metal, casquillo fijación bomba de 2” con filtro para la conexión al bidón y colgador pistola, para facilitar el uso del distribuidor.

Serie “Benz Kit” compuesta por:

Art. 091-5800-050 Bomba eléctrica 230V 50Hz 50 l/min ATEX

Art. 091-5801-050 Bomba eléctrica 12V 50 l/min ATEX

Art. 918-0500-040 Manguera antiestática de conexión de caucho EN 12115 ATEX D.19x31 longitud 4 m

Art. 095-5285-000 Manguera de aspiración telescópica M 1” longitud 604 <1020 mm

Art. 093-5204-150 Pistola manual SELF3000 150 l

Art. 093-5321-080 Pistola automática ZVA80 ATEX

Art. 093-5300-000 Colgador pistola

Art. 035-5280-609 Casquillo fijación bomba M 1”-2”

KIT BOMBAS ELÉCTRICAS PARA TRASVASE GASOLINA “Benz Kit”

Cod.	Descrip.	Portata	Tensión	Potencia	Entrada-Salida	Mang. conn.	Pistola	Ciclo de trabajo	Peso	Embalaje
		l/min	AC V./Hz DC Volt	W	BSPG	Ø		ON/OFF min	kg	mm
090-5600-050	Benz Kit	**50**	230/50	250	F1" - F1"	20	Manual	30/30	14,00	410X400X320
090-5600-Y50	Benz Kit	**50**	12	250	F1" - F1"	20	Manual	30/60	14,00	410X400X320
090-5601-050	Benz Kit	**50**	230/50	250	F1" - F1"	20	Aut.ZVA80	30/30	14,50	410X400X320
090-5601-Y50	Benz Kit	**50**	12	250	F1" - F1"	20	Aut.ZVA80	30/60	14,50	410X400X320

KIT BOMBAS ELÉCTRICAS PARA TRASVASE GASOLINA “Benz Kit”

Kit para el trasvase gasolina desde bidones y depositos en virtud de las directivas ATEX/IECEx, con electrombomba de paletas 12V-230V. Compuesto por manguera de aspiración telescópico de metal, casquillo fijación bomba de 2” con filtro para la conexión al bidón y colgador pistola, para facilitar el uso del distribuidor.

Serie “Benz Kit” compuesta por:

Art. 091-5800-050 Bomba eléctrica 230V 50Hz 50 l/min ATEX

Art. 091-5801-050 Bomba eléctrica 12V 50 l/min ATEX

Art. 918-0500-040 Manguera antiestática de conexión de caucho EN 12115 ATEX D.19x31 longitud 4 m

Art. 095-5285-000 Manguera de aspiración telescópica M 1” longitud 604 <1020 mm

Art. 093-5204-150 Pistola manual SELF3000 150 l

Art. 093-5321-080 Pistola automática ZVA80 ATEX

Art. 094-5240-000 Filtro de impulsión separador de agua para gasolina 60 l

Art. 093-5300-000 Colgador pistola

Art. 035-5280-609 Casquillo fijación bomba M 1”-2”

KIT BOMBAS ELÉCTRICAS PARA TRASVASE GASOLINA “Benz Kit”

Cod.	Descrip.	Caudal	Tensión	Poten-cia	Entrada-Salida	Mang. con.	Pistola	Ciclo de tra-bajo	Peso	Embalaje
		l/min	AC V./Hz DC Volt	W	BSPG	Ø		ON/OFF min	kg	mm
090-5602-050	Benz Kit	**50**	230/50	250	F1" - F1"	20	Manual	30/30	15,00	410X400X320
090-5602-Y50	Benz Kit	**50**	12	250	F1" - F1"	20	Manual	30/60	15,00	410X400X320
090-5603-050	Benz Kit	**50**	230/50	250	F1" - F1"	20	Aut.ZVA80	30/30	15,50	410X400X320
090-5603-Y50	Benz Kit	**50**	12	250	F1" - F1"	20	Aut.ZVA80	30/60	15,50	410X400X320

KIT BOMBAS ELÉCTRICAS PARA TRASVASE GASOLINA “Benz Kit”

Kit para el trasvase gasolina desde bidones y depositos en virtud de las directivas ATEX/IECEx, con electrombomba de paletas 12V-230V. Compuesto por manguera de aspiración telescópico de metal, casquillo fijación bomba de 2” con filtro para la conexión al bidón y colgador pistola, para facilitar el uso del distribuidor.

Serie “Benz Kit” compuesta por:

Art. 091-5800-050 Bomba eléctrica 230V 50Hz 50 l/min ATEX

Art. 091-5801-050 Bomba eléctrica 12V 50 l/min ATEX

Art. 918-0500-040 Manguera antiestática de conexión de caucho EN 12115 ATEX D.19x31 longitud 4 m

Art. 095-5285-000 Manguera de aspiración telescópica M 1” longitud 604 <1020 mm

Art. 092-5160-000 Contador mecánico para gasolinaAtex mín-máx caudal 20-120 l/min

Art. 093-5204-150 Pistola manual SELF3000 150 l

Art. 093-5321-080 Pistola automática ZVA80 ATEX

Art. 094-5240-000 Filtro de impulsión separador de agua para gasolina 60 l

Art. 093-5300-000 Colgador pistola

Art. 035-5280-609 Casquillo fijación bomba M 1”-2”

KIT BOMBAS ELÉCTRICAS PARA TRASVASE GASOLINA “Benz Kit”

Cod.	Descrip.	Caudal	Tensión	Potencia	Entrada-Salida	Mang. con.	Pistola	Contador	Ciclo de trabajo	Peso	Embalaje
		l/min	AC V./Hz DC Volt	W	BSPG	Ø			ON/OFF min	kg	mm
090-5604-050	Benz Kit	**50**	230/50	250	F1" - F1"	20	Manual	SI	30/30	17,00	550X400X320
090-5604-Y50	Benz Kit	**50**	12	250	F1" - F1"	20	Manual	SI	30/60	17,00	550X400X320
090-5605-050	Benz Kit	**50**	230/50	250	F1" - F1"	20	Aut.ZVA80	SI	30/30	17,50	550X400X320
090-5605-Y50	Benz Kit	**50**	12	250	F1" - F1"	20	Aut.ZVA80	SI	30/60	17,50	550X400X320

DEPÓSITO DE POLIETILENO PARA TRANSPORTE GASOLINA "Benz-Tank"

Depósito para el transporte de gasolina para uso privado de conformidad con el ADR 1.1.3.1. Tapa de carga de aluminio con válvula de seguridad integrada, filtro en línea para aspiración, grupo de-trasvase, pistola automática con candado. Completo de bomba volumetrica en versión ATEX, cable de puesta a terra con pinza, cable longitud 4 m para la conexión a la bactería y 4 m de manguera flexible para carburante. Cubiero renforzado y con candado.

Serie "Benz-Tank" compuestos por:

Art. 090-7220-000 Depósito 220 l sin bomba

Art. 091-5801-050 Bomba eléctrica 12V 50 l/min ATEX con pinzas y fusible

Art. 092-5161-000 Contador digital para gasolina Atex mín-máx caudal 7-120 l/min

Art. 918-0500-040 Manguera antiestática de conexión de caucho EN 12115 ATEX D.19x31 longitud 4 m

Art. 093-5321-080 Pistola automática ZVA80 ATEX

DEPÓSITO DE POLIETILENO PARA TRANSPORTE GASOLINA "Benz-Tank"

Código	Descrip.	Caudal	Tensión	Potencia	Entrada-Salida	Tubo colleg.	Pistola	Con-tador	Ciclo de trabajo	Peso	Embalaje
		l/min	AC V./Hz DC Volt	W	BSPG	Ø			min	Kg	mm
090-7220-012	Benz-Tank	**50**	12	250	F1" - F1"	19	Aut. ZVA80	NO	30/60	24,00	910X600X665
090-7221-012	Benz-Tank	**50**	12	250	F1" - F1"	19	Aut. ZVA80	SI	30/60	24,30	910X600X665

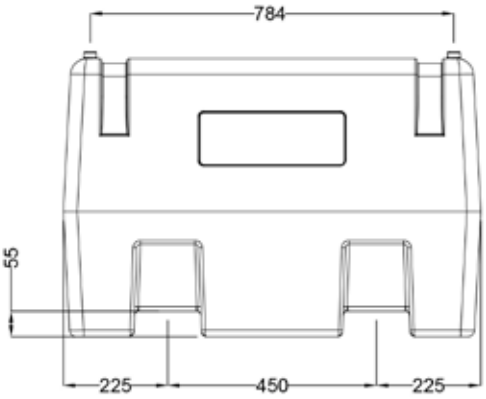

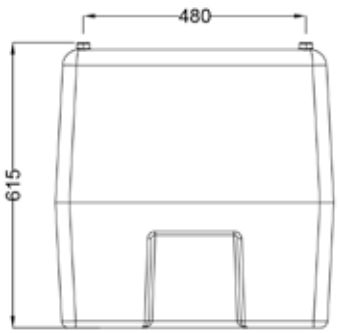

DEPÓSITO PARA TRANSPORTE DIÉSEL Y GASOLINA “Caddy”

Depósito de polietileno rígido para el transporte de diésel y gasolina para uso profesional y privado en conformida con el ADR 1.1.3.1., ideal para el repostaje de pequeños vehículos operativos y vehículos livianos o de recreo, además están equipados con ruedas anti-perforación y aptas para desplazamientos sobre cualquiera superificie, tienen dimensiones compactas para una facil movimentación. Cada depósito puede ser rellenado verticalmente y orizontalmente con la misma cantidad de combustible. Equipado con colgador pistola, válvula esfera de seguridad con racor giratorio, tapa de carga con válvula de ventilación antiderrame**.**

Serie “Caddy” compuesto por:

Art. 090-6055-000 Depósito con ruedas Caddy 55 l diésel sin bomba

Art. 090-6110-000 Depósito con ruedas Caddy 110 l diésel sin bomba

Art. 027-3720-000 Bomba rotativa manual de aluminio

Art. 093-5204-150 Pistola manual SELF3000 150 l

DEPÓSITO PARA TRANSPORTE DIÉSEL Y GASOLINA “Caddy”

55 l

110 l

Código	Descrip.	Capacidad para 100 revoluciones motor		Anchura	Profundi-dad	Altura	Pistola	Peso	Embalaje
		l	USG	mm	mm	mm		kg	mm
090-6055-M00	Caddy 55 l	**38**	10	460	360	900	Manual	9,00	1000X500X500
090-6110-M00	Caddy 110 l	**38**	10	460	440	1100	Manual	13,00	1200X500X500

BOMBAS ELÉCTRICAS TRASVASE GASOLINA “ATEX/IECEx”

Electrombombas 12V y 230V adecuado para el trasvase de carburante inflamable como gasolina, kerosene y diésel, con térmico de protección integrada en el devanado. Las electrombombas para el trasvase de gasolina cumplen los requisitos de las rígidas directivas ATEX/IECEx relativas al uso de materiales en atmósferas potencialmente explosivas.

Art. 091-5800-050
Bomba eléctrica para trasvase gasolina
230V-50Hz caudal 50l/min

Cable de alimentación longitud 2 m con clavija Schuko
Cuerpo de hierro fundido
Alta eficiencia del motor con absorción reducida
Filtro anti-ruido (compatibilidad electromagnética EMC)
Válvula de by-pass incorporada
Protección termica

Art. 091-5801-050
Bomba eléctrica para trasvase gasolina
12V caudal 50l/min

Cable de alimentación longitud 2 m con pinzas y
fusible de protección
Cuerpo de hierro fundido
Alta eficiencia del motor con absorción reducida
Filtro anti-ruido (compatibilidad electromagnética EMC)
Válvula de by-pass incorporada
Protección termica

Cod.	Caudal	Tensión	Potencia	Corrien-te	L. cable aliment.	Entra-da-Salida	Ciclo de trabajo	Peso	Embalaje
	l/min	AC V./Hz DC Volt	W	A	m	BSPG	ON/OFF min	kg	mm
091-5800-050	50	230/50	250	1,2	2	F 1"-F 1"	30/30	8,80	390X195X260
091-5801-050	50	12	250	21	2	F 1"-F 1"	30/60	8,80	390X195X260

CONTADORES Y PISTOLAS PARA TRASVASE DIÉSEL

Contadores para uso privado para la misuración de la cantidad despachada de gasolina, kerosene y diésel. Estos artículos cumplen los requisitos ATEX/IECx relativos de materiales en atmósferas potencialmente explosivas. Disponible en la versión mecánico y digital.

Art. 092-5160-000 Contador mecánico para gasolina Atex mín-máx caudal 20-120 l/min

6 cifras totalizador
3 cifras totalizador parcial
Fluidos admitidos: gasolina
Unidad de medida: L (litros), G (U.S. galones), Q (Cuartos), P (Pintas)

Art. 092-5161-000 Contador mecánico para gasolina Atex mín-máx caudal 7-120 l/min

6 cifras totalizador
5 cifras totalizador parcial
Fluidos admitidos: gasolina, diésel, kerosene
Unidad de medida: L (litros), G (U.S. galones), Q (Cuartos), P (Pintas)

Art. 093-5204-150 Pistola manual SELF3000 150 l per trasvase gasolina

Caudal 150 l
Cuerpo de plástica con estremidad de aluminio
Racor giratorio F 1”

Art. 093-5321-080 Pistola automática ZVA80 per trasvase gasolina ATEX

Caudal 80 l
Cuerpo en aluminio
Racor giratorio F 1”

Cod.	Caudal	Presión	Tollerancia	Entrada-Salida	Peso	Embalaje
	l/min	bar	%	BSPG	Kg	mm
092-5160-000	20-120	3,5	+/- 1	F 1" - F 1"	2,15	240X190X190
092-5161-000	7-120	20	+/- 1	M 1" - F 1"	0,6	115X160X135

Cod.	Modelo	Fluido	Caudal	Entrada	Peso	Embalaje
		tipo	l/min	BSPG	Kg	mm
093-5204-150	SELF3000	Gasolina	150	F 1"	1,00	400X175X57
093-5321-080	ZVA80	Gasolina	80	F 1"	1,20	400X175X57

KIT IBC CON BOMBA ELÉCTRICA PARA AdBlue®

Kit bomba eléctrica autoaspirante de membrana AdBlue® para el trasvase desde contenidores IBC, el estribo de suporte de acero inox permite fijar el kit a la jaula de seguridad de metal.

Serie "Kit AdBlue® IBC" compuestos por:

Art. 098-6500-230 Bomba eléctrica de membrana para AdBlue® 230V 50 Hz 40 l/min longitud cable 2 m

Art. 098-6500-115 Bomba eléctrica de membrana para AdBlue® 115V 60 Hz 40 l/min longitud cable 2 m

Art. 098-6500-012 Bomba eléctrica de membrana AdBlue® 12V 34 l/min longitud cable 4 m con pinzas

Art. 099-6000-000 Adaptador para mangueras de aspiración unión SEC

Art. 099-6010-000 Adaptador para mangueras de aspiración unión IBC S60X6

Art. 909-0500-060 Manguera antiestática de EPDM 20 bar G 3/4" longitud 6 m (19x29)

Art. 911-0500-011 Manguera spiral de aspiración de PVC d.20x25 longitud 1,1 m

Art. 099-6500-000 Manguera de aspiración 2" BSP unión SEC

Art. 099-5199-000 Pistola manual de plástico "AD90"

Art. 099-5205-000 Pistola automática de plástico estremidad inox "AP80"

KIT IBC CON BOMBA ELÉCTRICA PARA AdBlue®

SEC

S60x6

Cod.	Descrip.	Caudal	Tensión	Poten-cia	Entrada-Salida	Mang. con.	Pistola	Adaptador	Peso	Embalaje
		l/min	AC V./ Hz DC Volt	W	BSPG	Ø			kg	mm
097-5500-230	Kit AdBlue	**40**	230/50	350	3/4"-3/4"	19X29	Man.AD90	SEC	13,50	550X400X320
097-5501-230	Kit AdBlue	**40**	230/50	350	3/4"-3/4"	19X29	Aut.AP80	SEC	15,50	550X400X320
097-5510-230	Kit AdBlue	**40**	230/50	350	3/4"-3/4"	19X29	Man.AD90	S60X6	13,50	550X400X320
097-5511-230	Kit AdBlue	**40**	230/50	350	3/4"-3/4"	19X29	Aut.AP80	S60X6	15,50	550X400X320
097-5500-115	Kit AdBlue	**40**	115/60	350	3/4"-3/4"	19X29	Man.AD90	SEC	13,50	550X400X320
097-5501-115	Kit AdBlue	**40**	115/60	350	3/4"-3/4"	19X29	Aut.AP80	SEC	15,50	550X400X320
097-5510-115	Kit AdBlue	**40**	115/60	350	3/4"-3/4"	19X29	Man.AD90	S60X6	13,50	550X400X320
097-5511-115	Kit AdBlue	**40**	115/60	350	3/4"-3/4"	19X29	Aut.AP80	S60X6	15,50	550X400X320
097-5500-012	Kit AdBlue	**34**	12	200	3/4"-3/4"	19X29	Man.AD90	SEC	12,00	550X400X320
097-5501-012	Kit AdBlue	**34**	12	200	3/4"-3/4"	19X29	Aut.AP80	SEC	14,00	550X400X320
097-5510-012	Kit AdBlue	**34**	12	200	3/4"-3/4"	19X29	Man.AD90	S60X6	12,00	550X400X320
097-5511-012	Kit AdBlue	**34**	12	200	3/4"-3/4"	19X29	Aut.AP80	S60X6	14,00	550X400X320

CICLO DE TRABAJO BOMBA min: S2 20

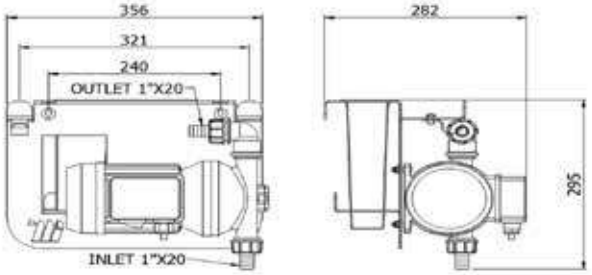

KIT IBC CON BOMBA ELÉCTRICA PARA AdBlue®

Kit bomba eléctrica autoaspirante de membrana AdBlue® para el trasvase desde contenidores IBC, el estribo de suporte de acero inox permite fijar el kit a la jaula de seguridad de metal.

Serie "Kit AdBlue® IBC" compuestos por:

Art. 098-6500-230 Bomba eléctrica de membrana para AdBlue® 230V 50 Hz 40 l/min longitud cable 2 m

Art. 098-6500-115 Bomba eléctrica de membrana para AdBlue® 115V 60 Hz 40 l/min longitud cable 2 m

Art. 098-6500-012 Bomba eléctrica de membrana para AdBlue® 12V 34 l/min longitud cable 4 m con pinzas

Art. 099-5120-000 Contador digital de turbina capacidad mín-máx 10-150 l/min

Art. 099-6000-000 Adaptador para mangueras de aspiración unión SEC

Art. 099-6010-000 Adaptador para mangueras de aspiración unión IBC S60X6

Art. 909-0500-060 Manguera antiestática de EPDM 20 bar G 3/4" longitud 6 m (19x29)

Art. 911-0500-011 Manguera spiral de aspiración de PVC d.20x25 longitud 1,1 m

Art. 099-6500-000 Manguera de aspiración 2" BSP unión SEC

Art. 099-5199-000 Pistola manual de plástico "AD90"

Art. 099-5205-000 Pistola automática de plástico estremidad inox "AP80"

KIT IBC CON BOMBA ELÉCTRICA PARA AdBlue®

SEC

S60x6

Cod.	Descrip.	Caudal	Tensión	Poten-cia	Entrada-Salida	Mang. conn.	Pistola	Adaptador	Con-tador	Peso	Embalaje
		l/min	AC V./ Hz DC Volt	W	BSPG	Ø				kg	mm
097-5600-230	Kit AdBlue	**40**	230/50	350	3/4"-3/4"	19X29	Man.AD90	SEC	SI	14,00	550X400X320
097-5601-230	Kit AdBlue	**40**	230/50	350	3/4"-3/4"	19X29	Aut.AP80	SEC	SI	16,00	550X400X320
097-5610-230	Kit AdBlue	**40**	230/50	350	3/4"-3/4"	19X29	Man.AD90	S60X6	SI	14,00	550X400X320
097-5611-230	Kit AdBlue	**40**	230/50	350	3/4"-3/4"	19X29	Aut.AP80	S60X6	SI	16,00	550X400X320
097-5600-115	Kit AdBlue	**40**	115/60	350	3/4"-3/4"	19X29	Man.AD90	SEC	SI	14,00	550X400X320
097-5601-115	Kit AdBlue	**40**	115/60	350	3/4"-3/4"	19X29	Aut.AP80	SEC	SI	16,00	550X400X320
097-5610-115	Kit AdBlue	**40**	115/60	350	3/4"-3/4"	19X29	Man.AD90	S60X6	SI	14,00	550X400X320
097-5611-115	Kit AdBlue	**40**	115/60	350	3/4"-3/4"	19X29	Aut.AP80	S60X6	SI	16,00	550X400X320
097-5600-012	Kit AdBlue	**34**	12	200	3/4"-3/4"	19X29	Man.AD90	SEC	SI	12,50	550X400X320
097-5601-012	Kit AdBlue	**34**	12	200	3/4"-3/4"	19X29	Aut.AP80	SEC	SI	14,50	550X400X320
097-5610-012	Kit AdBlue	**34**	12	200	3/4"-3/4"	19X29	Man.AD90	S60X6	SI	12,50	550X400X320
097-5611-012	Kit AdBlue	**34**	12	200	3/4"-3/4"	19X29	Aut.AP80	S60X6	SI	14,50	550X400X320

CICLO DE TRABAJO BOMBA min: S2 20

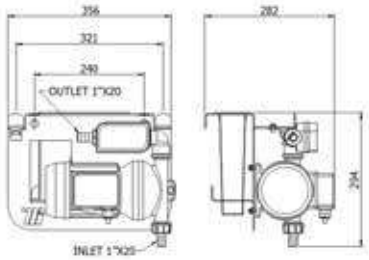

BARREL KIT CON BOMBA ELÉCTRICA PARA AdBlue®

Kit AdBlue® apto para el trasvase desde bidones a los depósitos de los vehículos. Compuesto por: estribo de suporte y fijación de acero inox para bidones, bomba eléctrica autoaspitante de membrana, pistola manual o automática, manguera de EPDM longitud 6 m, y conexión de aspiración.

Serie "Barrel Kit" compuestos por:

Art. 098-6500-230 Bomba eléctrica de membrana para AdBlue® 230V 50 Hz 40 l/min longitud cable 2 m

Art. 098-6500-115 Bomba eléctrica de membrana para AdBlue® 115V 60 Hz 40 l/min longitud cable 2 m

Art. 098-6500-012 Bomba eléctrica de membrana para AdBlue® 12V 34 l/min longitud cable 4 m con pinzas

Art. 099-6504-010 Kit aspiración 2" 70x6 1" BSP

Art. 909-0500-060 Manguera antiestática de EPDM 20 bar G 3/4" longitud 6 m (19x29)

Art. 911-0500-011 Manguera spiral de aspiración de PVC d. 20x25 longitud 1,1 m

Art. 099-5199-000 Pistola manual de plástico "AD90"

Art. 099-5205-000 Pistola automática de plástico estremidad inox "AP80"

Art. 099-6506-000 Adaptador para bidones F 2"

BARREL KIT CON BOMBA ELÉCTRICA PARA AdBlue®

Cod.	Descrip.	Caudal	Tensión	Poten-cia	Entrada-Salida	Mang. conn.	Pistola	Kit Aspir.	Peso	Embalaje
		l/min	AC V./Hz DC Volt	W	BSPG	Ø			kg	mm
097-5700-230	Barrel Kit	**40**	230/50	350	3/4"-3/4"	19X29	Man.AD90	SI	18,00	760X760X265
097-5701-230	Barrel Kit	**40**	230/50	350	3/4"-3/4"	19X29	Aut.AP80	SI	20,00	760X760X265
097-5700-115	Barrel Kit	**40**	115/60	350	3/4"-3/4"	19X29	Man.AD90	SI	18,00	760X760X265
097-5701-115	Barrel Kit	**40**	115/60	350	3/4"-3/4"	19X29	Aut.AP80	SI	20,00	760X760X265
097-5700-012	Barrel Kit	**34**	12	200	3/4"-3/4"	19X29	Man.AD90	SI	16,45	760X760X265
097-5701-012	Barrel Kit	**34**	12	200	3/4"-3/4"	19X29	Aut.AP80	SI	18,45	760X760X265

CICLO DE TRABAJO BOMBA min: S2 20

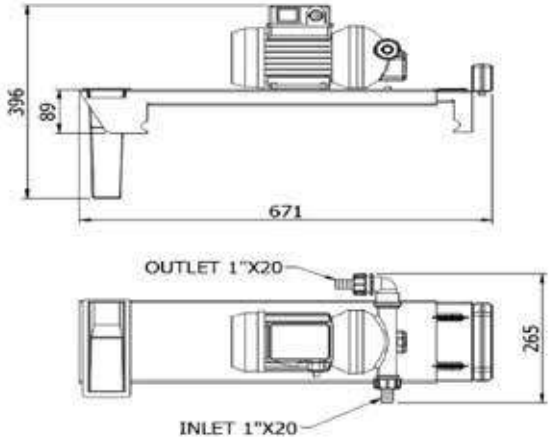

BARREL KIT CON BOMBA ELÉCTRICA PARA AdBlue®

Kit AdBlue® adatto al travaso da fusti nei serbatoi dei veicoli. apto para el trasvase desde bidones a los depósitos de los vehículos. Compuesto por: estribo de suporte y fijación de acero inox para bidones, bomba eléctrica autoaspitante de membrana, pistola manual o automática, manguera de EPDM longitud 6 m, y conexión de aspiración.

Serie "Barrel Kit" compuestos por:

Art. 098-6500-230 Bomba eléctrica de membrana para AdBlue® 230V 50 Hz 40 l/min longitud cable 2 m

Art. 098-6500-115 Bomba eléctrica de membrana para AdBlue® 115V 60 Hz 40 l/min longitud cable 2 m

Art. 098-6500-012 Bomba eléctrica de membrana para AdBlue® 12V 34 l/min longitud cable 4 m con pinzas

Art. 099-5120-000 Contador digital de turbina capacidad mín-máx 10-150 l/min

Art. 099-6504-010 Kit aspiración 2" 70x6 1" BSP

Art. 909-0500-060 Manguera antiestática de EPDM 20 bar G 3/4" longitud 6 m (19x29)

Art. 911-0500-011 Manguera spiral de aspiración de PVC d.20x25 longitud 1,1 m

Art. 099-5199-000 Pistola manual de plástico "AD90"

Art. 099-5205-000 Pistola automática de plástico estremidad inox "AP80"

Art. 099-6506-000 Adaptador para bidones F 2"

BARREL KIT CON BOMBA ELÉCTRICA PARA AdBlue®

Cod.	Descrip.	Caudal	Tensión	Poten-cia	Entrada-Salida	Mang. conn.	Pistola	Kit Aspir.	Con-tador	Peso	Embalaje
		l/min	AC V./Hz DC Volt	W	BSPG	Ø				kg	mm
097-5710-230	Barrel Kit	**40**	230/50	350	3/4"-3/4"	19X29	Man.AD90	SI	SI	18,30	760X760X265
097-5711-230	Barrel Kit	**40**	230/50	350	3/4"-3/4"	19X29	Aut.AP80	SI	SI	20,30	760X760X265
097-5710-115	Barrel Kit	**40**	115/60	350	3/4"-3/4"	19X29	Man.AD90	SI	SI	18,30	760X760X265
097-5711-115	Barrel Kit	**40**	115/60	350	3/4"-3/4"	19X29	Aut.AP80	SI	SI	20,30	760X760X265
097-5710-012	Barrel Kit	**34**	12	200	3/4"-3/4"	19X29	Man.AD90	SI	SI	16,75	760X760X265
097-5711-012	Barrel Kit	**34**	12	200	3/4"-3/4"	19X29	Aut.AP80	SI	SI	18,75	760X760X265

CICLO DE TRABAJO POMPA min: S2 20

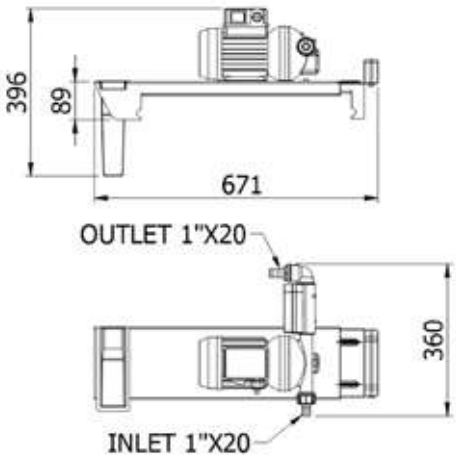

KIT MÓVIL CON BOMBA ELÉCTRICA PARA AdBlue®

Kit AdBlue® aptos para el trasvase desde bidones a los depósitos de los vehículos.

Compuesto por: bomba eléctrica autoaspirante de membrana, pistola manual o automática, manguera de EPDM longitud 6 m, manguera de aspiración con válvula + filtro.

Serie "Kit móvil AdBlue®" compuestos por:

Art. 098-6500-230 Bomba eléctrica de membrana para AdBlue® 230V 50 Hz 40 l/min longitud cable 2 m

Art. 098-6500-115 Bomba eléctrica de membrana para AdBlue® 115V 60 Hz 40 l/min longitud cable 2 m

Art. 098-6500-012 Bomba eléctrica de membrana para AdBlue® 12V 34 l/min longitud cable 4 m con pinzas

Art. 098-6500-024 Bompa eléctrica de membrana para AdBlue® 24V 34 l/min longitud cable 4 m con pinzas

Art. 099-6512-015 Kit manguera spiral de aspiración PVC d.20x25 longitud 1,5 m

Art. 909-0500-060 Manguera antiestática de EPDM 20 bar G 3/4" longitud 6 m (19x29)

Art. 099-5199-000 Pistola manual de plástico "AD90"

Art. 099-5205-000 Pistola automática de plástico estremidad inox "AP80"

KIT MÓVIL CON BOMBA ELÉCTRICA PARA AdBlue®

Cod.	Descrip.	Caudal	Tensión	Poten-cia	Entra-da-Salida	Mang. conn.	Pistola	Adaptador	Peso	Embalaje
		l/min	AC V./Hz DC Volt	W	BSPG	Ø			kg	mm
097-5800-230	Kit Móvil	**40**	230/50	350	3/4"-3/4"	19X29	Man.AD90	Válvula +filtro	11,50	410X400X320
097-5801-230	Kit Móvil	**40**	230/50	350	3/4"-3/4"	19X29	Aut.AP80	Válvula +filtro	13,50	410X400X320
097-5800-115	Kit Móvil	**40**	115/60	350	3/4"-3/4"	19X29	Man.AD90	Válvula +filtro	11,50	410X400X320
097-5801-115	Kit Móvil	**40**	115/60	350	3/4"-3/4"	19X29	Aut.AP80	Válvula +filtro	13,50	410X400X320
097-5800-012	Kit Móvil	**34**	12	200	3/4"-3/4"	19X29	Man.AD90	Válvula +filtro	10,00	410X400X320
097-5801-012	Kit Móvil	**34**	12	200	3/4"-3/4"	19X29	Aut.AP80	Válvula +filtro	12,00	410X400X320
097-5800-024	Kit Móvil	**34**	24	336	3/4"-3/4"	19X29	Man.AD90	Válvula +filtro	10,00	410X400X320
097-5801-024	Kit Móvil	**34**	24	336	3/4"-3/4"	19X29	Aut.AP80	Válvula +filtro	12,00	410X400X320

CICLO DE TRABAJO BOMBA min: S2 20

KIT MÓVIL CON BOMBA ELÉCTRICA PARA AdBlue®

Kit AdBlue® aptos para el trasvase desde bidones a los depósitos de los vehículos. Compuesto por: bomba eléctrica autoaspirante de membrana, contador digital, pistola manual o automática, manguera de EPDM longitud 6 m, manguera de aspiración con válvula + filtro.

Serie "Kit Móvil AdBlue®" compuestos por:

Art. 098-6500-230 Bomba eléctrica de membrana para AdBlue® 230V 50 Hz 40 l/min longitud cable 2 m

Art. 098-6500-115 Bomba eléctrica de membrana para AdBlue® 115V 60 Hz 40 l/min longitud cable 2 m

Art. 098-6500-012 Bomba eléctrica de membrana para AdBlue® 12V 34 l/min longitud cable 4 m con pinzas

Art. 098-6500-024 Bomba eléctrica de membrana para AdBlue® 24V 34 l/min longitud cable 4 m con pinzas

Art. 099-5120-000 Contador digital de turbina capacidad mín-máx 10-150 l/min

Art. 099-6512-015 Kit manguera spiral de aspiración de PVC d.20x25 longitud 1,5 m

Art. 909-0500-060 Manguera antiestática de EPDM 20 bar G 3/4" longitud 6 m (19x29)

Art. 099-5199-000 Pistola manual de plástico "AD90"

Art. 099-5205-000 Pistola automática de plástico estremidad inox "AP80"

KIT MÓVIL CON BOMBA ELÉCTRICA PARA AdBlue®

Cod.	Descrip.	Caudal	Tensión	Potencia	Entrada-Salida	Mang. conn.	Pistola	Adaptador	Contador	Peso	Embalaje
		l/min	AC V./Hz DC Volt	W	BSPG	Ø				kg	mm
097-5810-230	Kit Móvil	**40**	230/50	350	3/4"-3/4"	19X29	Man.AD90	Válvula +filtro	SI	11,80	410X400X320
097-5811-230	Kit Móvil	**40**	230/50	350	3/4"-3/4"	19X29	Aut.AP80	Válvula +filtro	SI	13,80	410X400X320
097-5810-115	Kit Móvil	**40**	115/60	350	3/4"-3/4"	19X29	Man.AD90	Válvula +filtro	SI	11,80	410X400X320
097-5811-115	Kit Móvil	**40**	115/60	350	3/4"-3/4"	19X29	Aut.AP80	Válvula +filtro	SI	13,80	410X400X320
097-5810-012	Kit Móvil	**34**	12	200	3/4"-3/4"	19X29	Man.AD90	Válvula +filtro	SI	10,30	410X400X320
097-5811-012	Kit Móvil	**34**	12	200	3/4"-3/4"	19X29	Aut.AP80	Válvula +filtro	SI	12,30	410X400X320
097-5810-024	Kit Móvil	**34**	24	336	3/4"-3/4"	19X29	Man.AD90	Válvula +filtro	SI	10,30	410X400X320
097-5811-024	Kit Móvil	**34**	24	336	3/4"-3/4"	19X29	Aut.AP80	Válvula +filtro	SI	12,30	410X400X320

CICLO DE TRABAJO BOMBA min: S2 20

ARMARIO SURTIDOR PARA AdBlue® “Meclube Box”

Armario resistente hecho de chapa con recubrimiento anitcorrosión, con cerradura con llave, el grupo de bombeo dispensador está alojado en el interior con suportes antivibratorios. Compuesto por bomba eléctrica autoaspirante de membrana, contador digital, pistola automática, manguera EPDM longitud 6 m, manguera de aspiración con válvula + filtro.

Serie “Meclube Box AdBlue®” compuestos por:

Art. 098-6500-230 Bomba eléctrica de membrana para AdBlue® 230V 50 Hz 40 l/min longitud cable 2 m

Art. 098-6500-115 Bomba eléctrica de membrana para AdBlue® 115V 60 Hz 40 l/min longitud cable 2 m

Art. 098-6500-012 Bomba eléctrica de membrana para AdBlue® 12V 34 l/min longitud cable 4 m con pinzas

Art. 098-6500-024 Bomba eléctrica de membrana para AdBlue® 24V 34 l/min longitud cable 4 m con pinzas

Art. 099-5120-000 Contador digital de turbina capacidad mín-máx 10-150 l/min

Art. 099-6512-015 Kit manguera spiral de aspiración de PVC d. 20x25 longitud 1,5 m

Art. 909-0500-060 Manguera antiestática de EPDM 20 bar G 3/4” longitud 6 m (19x29)

Art. 099-5205-000 Pistola automática de plástica estremidad Inox “AP80”

Art. 099-5210-000 Pistola automática de acero inox “AD80”

Art. 090-5053-000 Armario para grupo bomba

ARMARIO SURTIDOR PARA AdBlue® “Meclube Box”

Cod.	Descrip.	Caudal	Tensión	Poten-cia	Entrada-Salida	Mang. conn.	Pistola	Adaptador	Con-tado	Peso	Embalaje
		l/min	AC V./Hz DC Volt	W	BSPG	Ø				kg	mm
097-5910-230	Meclube Box	**40**	230/50	350	3/4"-3/4"	19X29	Aut.AP80	Válv.+filtro	SI	43,00	630X380X605
097-5911-230	Meclube Box	**40**	230/50	350	3/4"-3/4"	19X29	Aut.AD80	Válv.+filtro	SI	45,00	630X380X605
097-5910-115	Meclube Box	**40**	115/60	350	3/4"-3/4"	19X29	Aut.AP80	Válv.+filtro	SI	43,00	630X380X605
097-5911-115	Meclube Box	**40**	115/60	350	3/4"-3/4"	19X29	Aut.AD80	Válv.+filtro	SI	45,00	630X380X605
097-5910-012	Meclube Box	**34**	12	200	3/4"-3/4"	19X29	Aut.AP80	Válv.+filtro	SI	43,00	630X380X605
097-5911-012	Meclube Box	**34**	12	200	3/4"-3/4"	19X29	Aut.AD80	Válv.+filtro	SI	45,00	630X380X605
097-5910-024	Meclube Box	**34**	24	336	3/4"-3/4"	19X29	Aut.AP80	Válv.+filtro	SI	43,00	630X380X605
097-5911-024	Meclube Box	**34**	24	336	3/4"-3/4"	19X29	Aut.AD80	Válv-+filtro	SI	45,00	630X380X605

CICLO DE TRABAJO BOMBA min: S2 20

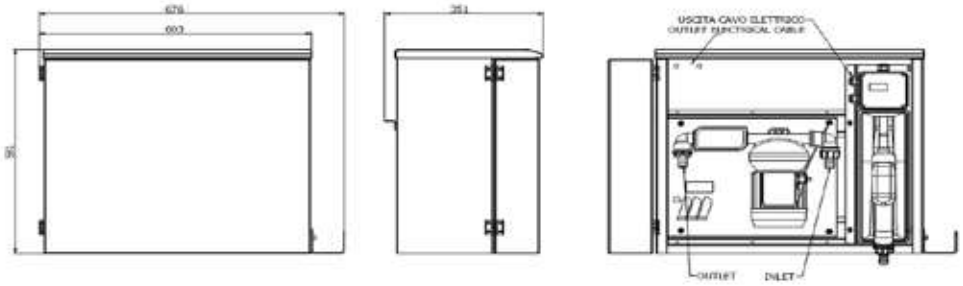

DEPÓSITO DE POLIETILENO PARA TRASPORTAR AdBlue®

Depósito de polietileno rígido para el trasporte de AdBlue® para uso privado, con unidad de trasferencia integrado, compuesto por una bomba eléctrica autoaspirante de membrana disponible en diferentes tensiones (12-24V). Manguera de impulsión ø 19 mm longitud 4 m y pistola automática. El sistema está disponible con 220 litros y se puede integrar con contador digital. El depósito está equipado con tapa de carga de 2” con ventilación integrada.

Serie “AdBlue® Tank” compuestos por:

Art. 097-6220-000 Depósito 220 l sin bombas

Art. 098-6500-012 Bomba eléctrica de membrana para AdBlue® 12V 34 l/min longitud cable 4 m con pinzas

Art. 098-6500-024 Bomba eléctrica de membrana para AdBlue® 24V 34 l/min longitud cable 4 m con pinzas

Art. 099-5120-000 Contador digital de turbina capacidad mín-máx 10-150 l/min

Art. 909-0500-040 Manguera antiestática de EPDM 20 bar G 3/4” longitud 4 m (19x29)

Art. 099-5210-000 Pistola automáticade de acero inox “AD80”

DEPÓSITO DE POLIETILENO PARA TRASPORTAR AdBlue®

Cod.	Descrip.	Caudal	Tensión	Poten-cia	Entrada-Salida	Mang. conn.	Pistola	Cable l m	Con-tador	Peso	Embalaje
		l/min	AC V./Hz DC Volt	W	BSPG	Ø				kg	mm
097-6220-012	Tank 220 l	**34**	12	200	3/4"-3/4"	19X29	Aut.AD80	4	NO	24,00	910X600X620
097-6221-012	Tank 220 l	**34**	12	200	3/4"-3/4"	19X29	Aut.AD80	4	SI	24,50	910X600X620
097-6220-024	Tank 220 l	**34**	24	336	3/4"-3/4"	19X29	Aut.AD80	4	NO	24,00	910X600X620
097-6221-024	Tank 220 l	**34**	24	336	3/4"-3/4"	19X29	Aut.AD80	4	SI	24,50	910X600X620

CICLO DE TRABAJO BOMBA min: S2 20

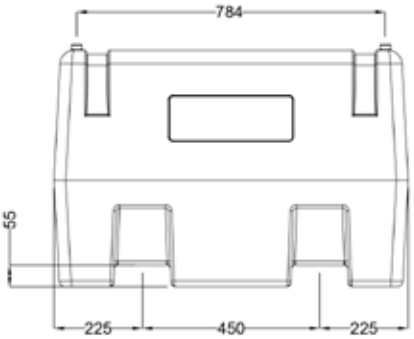

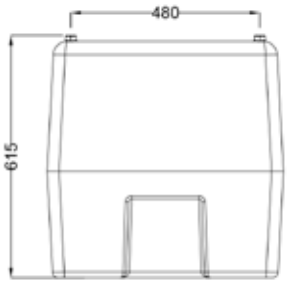

DEPÓSITO DE POLIETILENO PARA TRASPORTAR AdBlue®

Depósito de polietileno rígido para el trasporte de AdBlue® para uso privado, con unidad de trasferencia integrado, compuesto por una bomba eléctrica autoaspirante de membrana disponible en diferentes tensiones (12-24V). Manguera de impulsión ø 19 mm longitud 4 m de largo y pistola automática. El sistema está disponible con 440 litros y se puede integrar con contador digital. El depósito está equipado con tapa de carga de 2” con ventilación integrada.

Serie “AdBlue® Tank” compuestos por:

Art. 097-6440-000 Depósito 440 l sin bombas

Art. 098-6500-012 Bomba eléctrica de membrana para AdBlue® 12V 34 l/min longitud cable 4 m con pinzas

Art. 098-6500-024 Bomba eléctrica de membrana para AdBlue® 24V 34 l/min longitud cable 4 m con pinzas

Art. 099-5120-000 Contador digital de turbina capacidad mín-máx 10-150 l/min

Art. 909-0500-040 Manguera antiestática de EPDM 20 bar G 3/4” longitud 4 m (19x29)

Art. 099-5210-000 Pistola automática de acero inox “AD80”

Art. 092-6000-220 Sonda 440 l

DEPÓSITO DE POLIETILENO PARA TRASPORTAR AdBlue®

Cod.	Descrip.	Caudal	Tensión	Poten-cia	Entrada-Salida	Mang. con.	Pistola	Cable l m	Con-tador	Peso	Embalaje
		l/min	AC V./Hz DC Volt	W	BSPG	Ø				kg	mm
097-6440-012	Tank 440 l	**34**	12	200	3/4"-3/4"	19X29	Aut.AD80	4	NO	52,00	1200X800X785
097-6441-012	Tank 440 l	**34**	12	200	3/4"-3/4"	19X29	Aut.AD80	4	SI	52,50	1200X800X785
097-6440-024	Tank 440 l	**34**	24	336	3/4"-3/4"	19X29	Aut.AD80	4	NO	52,00	1200X800X785
097-6441-024	Tank 440 l	**34**	24	336	3/4"-3/4"	19X29	Aut.AD80	4	SI	52,50	1200X800X785

CICLO DE TRABAJO BOMPBA min: S2 20

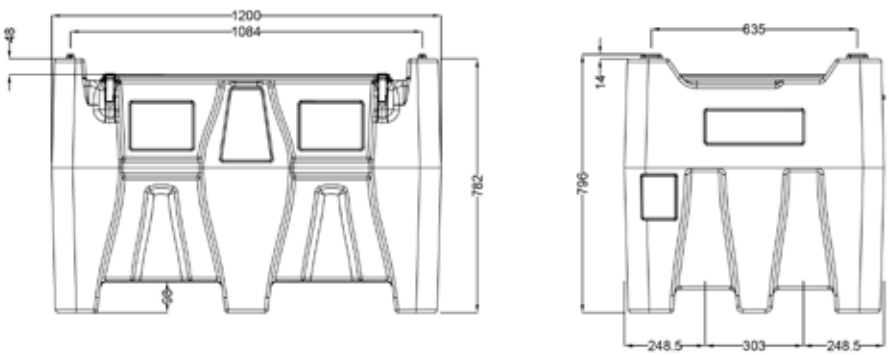

DEPÓSITO DE POLIETILENO PARA TRASPORTAR AdBlue®

Depósito de polietileno rígido para el trasporte deAdBlue® para uso profesional y privado, ideal para el repostaje de pequeños vehículos operativos y vehículos livianos o de recreo, además están equipados con ruedas anti-perforación y aptas para desplazamientos sobre cualquiera superificie. Cada depósito puede ser rellenado verticalmente y orizontalmente con la misma cantidad de Urea. Equipado con colgador pistola, válvula esfera de seguridad con racor giratorio, tapa de carga con válvula de ventilación antiderrame.

Serie “Caddy” compuestos por:

Art. 090-6055-002 Depósito con ruedas Caddy 55 l AdBlue sin bomba

Art. 099-5625-000 Bomba rotativa manual de aluminio

Art. 099-5199-000 Pistola manual de plástico “AD90” para trasvase AdBlue®

DEPÓSITO DE POLIETILENO PARA TRASPORTAR AdBlue®

55 l

Código	Descrip.	Capacidad para 100 revoluciones motor		Anchura	Profundi-dad	Altura	Pistola	Peso	Embalaje
		l	USG	mm	mm	mm		kg	mm
097-6055-M00	Caddy 55 l	38	10	460	360	900	Man.AD90	8,00	1000X500X500

CARRO TRASVASE PARA COCHES AdBlue® “Mec-Blue”

Carro para la movimentación de bidones AdBlue®, creado específicatamente para el repostaje de los depositos de vehículos. Está equipado con bomba de membrana autoaspirante, pistola automática, reductor de caudal, contador digital de turbina, adaptador IBC y manguera de aspiración. El bidón de plástico no está incluido.

Serie “Trolley Mec-Blu” compuestos por:

Art. 098-6500-230 Bomba eléctrica de membrana para AdBlue® 230V 50 Hz 40 l/min longitud cable 2 m

Art. 098-6500-012 Bomba eléctrica de membrana AdBlue® 12V 34 l/min longitud cable 4 m

Art. 909-0500-015 Manguera de conexión de EPDM ø 20 mm M-M longitud 1,5 m

Art. 908-0500-045 Manguera de impulsión de EPDM ø 20 mm M-M longitud 4,5 m

Art. 099-5205-000 Pistola automática de plástico estremidad inox AP80

Art. 099-6500-000 Manguera de aspiración 2” BSP unión SEC

Art. 099-6600-000 Adaptador para mangueras de aspiración unión SEC

Art. 030-1398-000 Carro 4 ruedas con freno

CARRO TRASVASE PARA COCHES AdBlue® “Mec-Blue”

Bidón no incluido

Cod.	Descrip.	Caudal nominal Max	Tensión	Poten-cia	Ciclo de trabajo	Mang. imp.	Mang. asp.	Pistola	Peso	Embalaje
		LPM/GPM	AC V./Hz DC Volt	W	min	Ø/mm	Ø/mm		kg	mm
097-5751-230	Trolley Mec-Blu	4 - 40 / 1 - 9	230 / 50	350	S2 30	20	20	Aut.AP80	38,00	800X920X270
097-5751-012	Trolley Mec-Blu	4 - 34 / 1 - 9,2	12	200	S2 20	20	20	Aut.AP80	38,00	800X920X270

CARROS PARA TRASPORTAR BIDONES 180-200 l

Carros pintados aptos para el trasporte de bidones (AdBlue®, aceite, grasa y productos afines) de 180-220 Kg en los entornos de trabajo.

Art. 030-1398-000 Carro para bidones de 180-220 l predispusto para la aplicación del enrollador

EQUIPADO CON:
2 ruedas fijas Ø 200 mm
1 rueda giratoria Ø 125 mm (equipada con bloque de freno)
Cinta de fijación de los bidones
Dimensiones base de 600 x 470 mm

Art. 030-1400-000 Carro para bidones 180-220 l

EQUIPADO CON:
2 ruedas fijas Ø 250 mm
2 ruedas giratorias Ø 125 mm
Dimensiones base de 610 x 610 mm

Art. 030-1405-000 Carro para bidones 180-220 l predispusto para la aplicación del enrollador

EQUIPADO CON:
2 ruedas fijas Ø 250 mm
2 ruedas giratorias Ø 180 mm
(una equipada con bloque de freno)
Dimensiones base de 610 x 610 mm

Cod.	Ruedas	Bidones	Dimensiones base	Peso	Embalaje
	nr.	l	mm	Kg	mm
030-1398-000	3	180/220	600x470	22,4	920X790X250
030-1400-000	4	180/220	610x610	37,1	920X790X250
030-1405-000	4	180/220	610x610	48,6	920X790X250

BOMBAS ELÉCTRICAS DE MEMBRANA PARA AdBlue®

Bombas eléctricas autoaspirantes de membrana sin juntas dinámicas. Aptas para el trasvase de fluidos agresivos como el AdBlue®.

Art. 098-6500-230 Bombas eléctricas de membrana para AdBlue®
230V 50Hz 40 l/min
Ciclo de trabajo: 20 min
Cuerpo: Polipropileno
Membrana: EPDM
Válvula de retención: Viton
Válvula de retención de muelle: acero inox 316
Eje motor: acero inox 316
Interruptor ON/OFF
Racor suporte manguera F1" Ø 20
Cable de 2 m con clavija eléctrica

Art. 098-6500-115 Bombas eléctricas de membrana para AdBlue®
120V 60Hz 40 l/min
Ciclo de trabajo: 20 min
Cuerpo: Polipropileno
Membrana: EPDM
Válvula de retención: Viton
Válvula de retención de muelle: acero inox 316
Eje motor: acero inox 316
Interruptor: ON/OFF
Racor suporte manguera F1" Ø 20
Cable de 2 m con clavija eléctrica

Cod.	Caudal	Tensión	Potencia	Corriente	Entrada-Salida	Longitud cable	Ciclo de trabajo	Peso	Embalaje
	l/min	V/Hz	W	A	BSPG	m	min	Kg	mm
098-6500-230	**40**	230/50	350	1,5	3/4" - 3/4"	2	S2 20	6,5	910X600X665
098-6500-115	**40**	120/60	350	3,5	3/4" - 3/4"	2	S2 20	6,5	320X190X230

BOMBAS ELÉCTRICAS DE MEMBRANA PARA AdBlue®

Bombas eléctricas autoaspirantes de membrana sin juntas dinámicas. Aptas para el trasvase de fluidos agresivos como el AdBlue®.

Art. 098-6500-012 Bombas eléctricas de membrana AdBlue®
12V 34 l/min
Ciclo de trabajo: 20 min
Cuerpo: Polipropileno
Membrana: EPDM
Válvula de retención: Viton
Válvula de retención de muelle: acero inox 316
Eje motor: acero inox 316
Interruptor ON / OFF
Cable de 4 m con clavija eléctrica
Racores suporte manguera F1" Ø 20

Art. 098-6500-024 Bombas eléctricas de membrana AdBlue®
24V 34 l/min
Ciclo de trabajo: 20 min
Cuerpo: Polipropileno
Membrana: EPDM
Válvula de retención: Viton
Válvula de retención de muelle: acero inox 316
Eje motor: acero inox 316
Interruptor ON / OFF
Cable de 4 m con clavija eléctrica
Racores suporte manguera F1" Ø 20

Cod.	Caudal	Tensión	Potencia	Corriente	Entrada-Salida	Longitud cable	Ciclo de trabajo	Peso	Embalaje
	l/min	V/Hz	W	A	BSPG	m	min	Kg	mm
098-6500-012	**34**	12	200	20	3/4" - 3/4"	4	S2 20	5	320X190X230
098-6500-024	**34**	24	336	14	3/4" - 3/4"	4	S2 20	5	320X190X230

Tenga bien consultar el catálogo de las nuevas bombas de membrana.

Es posible descargarlo en el sito web “www.meclube.com” o póngase en contacto a través de correo electrónico “commerciale@meclube.com” para el envío del mismo

BOMBAS NEUMÁTICAS DE DOBLE MEMBRANA

Las bombas neumáticas de doble membrana son reconocidas como las bombas más flexibles para el tratamiento de líquidos agresivos con presión y caudales variabiles. La gama de aplicaciones es práticamente ilimitada. Las MECLUBE AODD se fabrican en varios tamaños, con una amplia gama de materiales de fabricación a disposición. Aptas para el trasvase de agua, anticongelante, AdBlue®.

EX II 3/3 GD c IIB T 135°C ATEX zone 2

Art. 028-P035-AB2 Bomba neumática de doble membrana Meclube modelo P35

Cuerpo de polipropileno

Relación de compresión: 1:1
Caudal máximo: 35 l/min
Conexión fluido: 1/2" BSP
Conexión aire: 6 mm
Presión máx: 8 bar
Altura de elevación máx: 80 m
Capacidad de aspiración máx en seco: 5,0 m
Capacidad de aspiración máx con fluido: 9,8 m

EX II 3/3 GD c IIB T 135°C ATEX zone 2

Art. 028-P055-AB2 Bomba neumática de doble membrana Meclube modelo P55

Cuerpo de polipropileno

Relación de compresión: 1:1
Caudal máximo: 55 l/min
Conexión fluido: 1/2" BSP
Conexión aire: 1/4" BSP
Presión máx: 8 bar
Altura de elevación máx: 80 m
Capacidad de aspiración máx en seco: 6,0 m
Capacidad de aspiración máx con fluido: 9,8 m

Cod.	Cuerpo	Membranas	Bolas	Juntas	Fluidos
028-P035-AB2	Polipropileno	Hytrel+Ptfe	Ptfe	Viton	Agua-Anticog-Limpiapar-Adblue®
028-P055-AB2	Polipropileno	Hytrel+Ptfe	Ptfe	Viton	Agua-Anticog-Limpiapar-Adblue®

Cod.	Caudal	Viscosidad máx.	Temp. máx.	Entrada-Salida	Peso	Embalaje
	l/min	CPS	°C	BSPG	Kg	mm
028-P035-AB2	**35**	15000	65	1/2"	5	250X180X260
028-P055-AB2	**55**	20000	65	1/2"	5	310X195X290

BOMBAS NEUMÁTICAS DE DOBLE MEMBRANA

Las bombas neumáticas de doble membrana son reconocidas como las bombas más flexibles para el tratamiento de líquidos agresivos con presión y caudales variabiles. La gama de aplicaciones es práticamente ilimitada. Las MECLUBE AODD se fabrican en varios tamaños, con una amplia gama de materiales de fabricación a disposición. Aptas para el trasvase de agua, anticongelante, AdBlue®.

EX II 3/3 GD c IIB T 135°C ATEX zone 2

Art. 028-P110-AB2 Bomba neumática de doble membrana Meclube modelo P110

Cuerpo de polipropileno

Relación de compresión: 1:1
Caudal máximo: 110 l/min
Conexión fluido: 3/4" BSP
Conexión aire: 3/8" BSP
Presión máx: 8 bar
Altura de elevación máx: 80 m
Capacidad de aspiración máx en seco: 6,0 m
Capacidad de aspiración máx con fluido: 9,8 m

EX II 3/3 GD c IIB T 135°C ATEX zone 2

Art. 028-P170-AB2 Bomba neumática de doble membrana Meclube modelo P170

Cuerpo de polipropileno

Relación de compresión: 1:1
Caudal máximo: 170 l/min
Conexión fluido: 1" BSP
Conexión aire: 1/2" BSP
Presión máx: 8 bar
Altura de elevación máx: 80 m
Capacidad de aspiración máx en seco: 6,0 m
Capacidad de aspiración máx con fluido: 9,8 m

Cod.	Cuerpo	Membranas	Bolas	Juntas	Fluidos
028-P110-AB2	Polipropileno	Hytrel+Ptfe	Ptfe	Viton	Agua-Anticog-Limpiapar-Adblue®
028-P170-AB2	Polipropileno	Hytrel+Ptfe	Ptfe	Viton	Agua-Anticog-Limpiapar-Adblue®

Cod.	Caudal	Viscosidad máx	Temp. máx.	Entrada-Salida	Peso	Embalaje
	l/min	CPS	°C	BSPG	Kg	mm
028-P110-AB2	**110**	25000	65	3/4"	6,5	310X195X290
028-P170-AB2	**170**	35000	65	1"	15	430X260X450

PISTOLAS MANUALES Y AUTOMATICAS PARA AdBlue®

Pistolas de despacho manuales/automaticas para AdBlue® costituidas por un cuerpo de plástico e Inox, equipadas con racor suporte manguera fijo y giratorio. Debido a sus cararacteristicas encuentran aplicación en cada tipo de instalación de trasvase, también por gravedad.

Art. 099-5199-000 Pistola manual de plástico “AD90” para AdBlue®
Caudal 90 l/min
Juntas de Viton
Cuerpo de plástico
Racor giratorio Ø 20

Art. 099-5200-000 Pistola manual de plástico estremidad Inox “MP80” para AdBlue®
Caudal 80 l/min
Juntas de Viton
Cuerpo de plástico con estremidad Inox
Suporte para manguera Ø 20

Art. 099-5205-000 Pistola automática de plástico estremidad inox “AP80” para AdBlue®
Caudal 80 l/min
Juntas de Viton
Cuerpo de plástico con estremidad Inox
Suporte para manguera Ø 20

Art. 099-5210-000 Pistola automática de acero inox “AD80” para AdBlue®
Caudal 80 l/min
Juntas de Viton
Cuerpo de acero inox
Racor giratorio Inox Ø 20

Art. 099-5230-000 “Gravity kit” para trasvase AdBlue®
Pistola cuerpo de plástico estremidad Inox caudal 80 l/min
Racor d.20 “MP80”
Racor de conexión para IBC S60x6
Mnaguera spiral PVC d.20x25 Longitud 6 m
Abrazaderas Inox 20x32 mm

Art. 099-5250-000 Adaptador magnético para depósito AdBlue®

Cod.	Caudal	Presión	Tolerancia	Entrada-Salida	Peso	Embalaje
	nr.	l	mm		Kg	mm
099-5199-000	**90**	3,4	-	F 1" - 20	0,28	400X175X570
099-5200-000	**80**	3,4	-	F 3/4" - 20	0,50	400X175X570
099-5230-000	**80**	3,4	-	F 3/4" - 20	4,50	410X400X320
099-5205-000	**80**	3,4	-	F 1" - 20	1,10	400X175X570
099-5210-000	**80**	3,4	-	F 1" - 20	2,6	400X175X570
099-5250-000	**-**	-	-	Ø 21x 39Ø	0,1	-

CONTADOR DIGITAL Y FILTROS PARA AdBlue®

Contador digital de turbina y engranajes que ofrece rendimientos de alta precisión en la medición de AdBlue® para uso privado. El software permite el control total del sistema de suministro gracias a las diferentes funciones incorporadas. Se aplica en bombas de motor o por gravedad.

Art. 099-5120-000 Contador digital de turbina para AdBlue®
capacidad mín-máx 10-150 l/min
6 cifras totalizador (no se puede poner a cero)
6 cifras parcial (se puede poner a cero)
Fluidos admitidos: AdBlue®, anticongelante y liquido limpiaparabrisas

Art. 099-5248-025 Filtro de impulsión trasparente para AdBlue®
Caudal 105 l/min
Conexió entrada-salida F1”
Capacidad filtrante 25 µ

Art. 099-5249-025 Cartucho filtro para AdBlue® 25 µ
Para filtro 105 l/min
Dimensiones 100x210 mm
Capacidad filtrante 25 µ

Cod.	Caudal	Presión	Tolerancia	Entrada-Salida	Peso	Embalaje
	l/min	bar	%	BSPG	Kg	mm
099-5120-000	**10-150**	10	+/- 0,5	F 1" - F 1"	0,35	145X135X85

Cod.	Filt. Capacidad	Fluido	Capacidad	Entrada-Salida	Peso	Embalaje
	µ	tipo	l/min	BSPG	Kg	mm
099-5248-025	**25**	AdBlue®	105	F 1" - F 1"	2,8	190X185X325
099-5249-025	**25**	AdBlue®	105	F 1" - F 1"	0,5	310X145X100

ADAPTADORES Y RACORES PARA AdBlue®

Art. 099-6600-000 Adaptador para mangueras de aspiración unión SEC

Art. 099-6010-000 Racor de conexión esterior para IBC S60X6

Art. 099-6020-006 Válvula de pie de plástico con filtro F 1”
caudal 80 l/min

Art. R1-9100-2006 Suporte para manguera de plástico M 1” BSP - Ø 20

Art. R1-9100-2506 Suporte para manguera de plástico M 1” BSP - Ø 25

Art. R1-9102-2006 Suporte para manguera de plástico 90° M 3/4” BSP - Ø 20

Art. R1-9105-2006 Suporte para manguera de plástico F 1” BSP - Ø 20

Art. R1-9106-2006 Suporte para manguera de plástico 90° F 1” BSP - Ø 20

Art. R1-9125-2006 Racor de plástico 90° M/F 1” BSP
con suporte para manguera Ø 20

Art. R1-9120-0606 Racor de plástico 90° M/F 1” BSP

MANGUERAS DE ASPIRACIÓN PARA AdBlue®

Art. 099-6500-000 Manguera de aspiración 2” BSP unión SEC
Para contenedores IBC y bidones Mauser, Greif
Longitud máxima 1050 mm

Art. 093-6504-010 Kit aspiración 2” 70x6 1” BSP

Art. 099-6505-000 Adaptador para bidones F 2” BSP - M 70x6
Para bidones Mauser

Art. 099-6506-000 Adaptador para bidones F 2”
Para bidones Greif

Art. 099-6510-011 Kit aspiración manguera spiral de PVC Longitud 1,10 m con adaptador SEC
Manguera spiral de PVC Ø 20x25
Entrada-Salida M 1” BSP
Válvula de conexión SEC

Art. 099-6512-015 Kit aspiración spiral de PVC Longitud 1,50 m con válvula de pie+ filtro
Manguera spiral de PVC Ø 20x25
Entrada-Salida M 1” BSP
Válvula de pie de plástico + filtro
Abrazaderas en Inox

Art. B27-1020-032 Abrazadera para manguera en inox 20x32 mm

Art. 909-0500-000 Manguera antestàtica de caucho EPDM 20 bar

Cod.	Longitud manguera	Ø manguera	Dimensiones	Peso	Embalaje
	m	G	mm	Kg	mm
909-0500-020	2	3/4"	19x29	1,5	400X400X100
909-0500-040	4	3/4"	19x29	2,5	400X400X100
909-0500-060	6	3/4"	19x29	3,4	400X400X100
909-0500-100	10	3/4"	19x29	5,3	400X400X150

BOMBAS MANUALES PARA EL TRASVASE DE AdBlue®

Aptas para las operaciones de trasvase de AdBlue®, son fáciles de montar y desmontar del bidón.

Art. 099-5620-000 Bomba rotativa de polipropileno para AdBlue®

Caudal: 20 l/min (5 l/ciclo)
Para bidones de 50/220 l
Adaptador de plástico 2”
Juntas de Viton
Estructura de acero inox
Boquillo (diámetro exterior 1”)
Aptas para el trasvase de anticongelante,
líquido limpiaparabrisas y AbBlue®

Art. 099-3717-000 Bomba de palanca manual para AdBlue®

Caudal: 0,25 l/bombeo
Manguera telescópica para bidones de 50/220 l
Casquillo adaptador de plástico 2”
Hecha en polipropileno, juntas de Viton
Apta para el trasvase de anticongelante,
líquido limpiaparabrisas y AbBlue®

Art. 099-3718-000 Bomba de palanca manual para AdBlue®

Caudal: 0,25 l/bombeo
Manguera telescópica para bidones de 50/220 l
Casquillo adaptador de plástico 2”
Hecha en polipropileno, juntas de Viton
Completa de manguera retin Ø 20
con terminal de plásico Ø 20 Longitud 3 m
Apta para el trasvase de anticongelante,
líquido limpiaparabrisas y AbBlue®

Cod.	Fluido	Boquilla	Capacidad	Peso	Embalaje
	tipo	BSP/mm	l/min	Kg	mm
099-5620-000	AdBlue®	1"	20 (5 l/Ciclo)	1,93	160X340X140
099-3717-000	AdBlue®	3/4"	0,25 l/bombeo	1,45	510X240X110
099-3718-000	AdBlue®	20	0,25 l/bombeo	2,70	510X240X110

ENROLLADORES AUTOMÁTICOS FIJOS PARA AdBlue® 20 bar

Los enrolladores automáticos de muelle de acero pintado son aptos para las mangueras flexibles para la distribució de AdBlue®. Permiten extraer rápidamente solo la longitud de manguera deseada, mejorando la operación y la funcionalidad.

Compuestos por:

Manguera de caucho negro antiéstatico
de EPDM 20 bar
Racores de acero inox AISI 316
Unión giratoria 90° acero inox AISI 316
Juntas de Viton

F-400

Cod.	Longitud manguera	Ø manguera	Entrada-Salida
	m	G	
070-1209-400	sin manguera	-	M 1/2"G - M 1/2"G
070-1209-410	10	1/2"	M 1/2"G - M 1/2"G

F-460

Cod.	Longitud manguera	Ø manguera	Entrada-Salida
	m	G	
070-1309-400	sin manguera	-	M 1/2"G - M 1/2"G
070-1309-415	15	1/2"	M 1/2"G - M 1/2"G

F-550

Cod.	Longitud manguera	Ø manguera	Entrada-Salida
	m	G	
070-1409-500	sin manguera	-	F 3/4"G - M 3/4"G
070-1409-510	10	3/4"	F 3/4"G - M 3/4"G
070-1409-515	15	3/4"	F 3/4"G - M 3/4"G

ENROLLADORES AUTOMÁTICOS ORIENTABLES PARA AdBlue® 20 bar

S-400

Cod.	Longitud manguera	Ø manguera	Entrada-Salida
	m	G	
071-1209-400	sin manguera	-	M 1/2"G - M 1/2"G
071-1209-410	10	1/2"	M 1/2"G - M 1/2"G

S-460

Cod.	Longitud manguera	Ø manguera	Entrada-Salida
	m	G	
071-1309-400	sin manguera	-	M 1/2"G - M 1/2"G
071-1309-415	15	1/2"	M 1/2"G - M 1/2"G

S-550

Cod.	Longitud manguera	Ø manguera	Entrada-Salida
	m	G	
071-1409-500	sin manguera	-	F 3/4"G - M 3/4"G
071-1409-510	10	3/4"	F 3/4"G - M 3/4"G
071-1409-515	15	3/4"	F 3/4"G - M 3/4"G

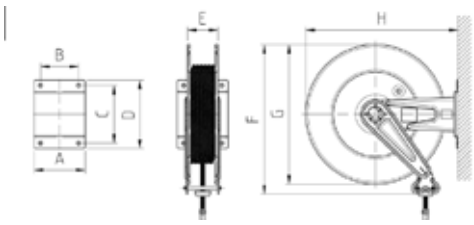

FIJO

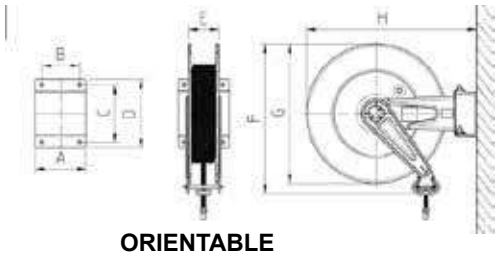

ORIENTABLE

DIMENSIONES

Mod.	A	B	C	D	E	F	G	H	Kg	Embalaje en mm
F-400	158	120	168	192	95	450	400	435	12,50<19,50	600X260X540
F-460	158	120	168	192	95	480	460	500	16,50<23,00	600X260X590
F-550	200	150	225	270	120	590	550	600	22,00<45,00	640X300X685
S-400	150	120	168	196	95	450	400	510	13,50<20,50	640X350X685
S-460	150	120	168	196	95	480	460	575	17,50<24,00	640X300X685
S-550	200	150	225	270	120	590	550	680	23,00<45,00	640X350X685

ENROLLADORES ACERO INOX FIJOS PARA AdBlue® 20 bar

Los enrolladores automáticos de muelle de acero inoxidable AISI 304 son aptos para las mangueras flexibles para la distribución de AdBlue®. Permiten extraer rápidamente solo la longitud de manguera deseada, mejorando la operación y la funcionalidad.

Compuestos por:

Manguera de caucho negro antiéstatico
de EPDM 20 bar
Racores de acero inox AISI 316
Unión giratoria 90° acero inox AISI 316
Juntas de Viton

FX-400

Cod.	Longitud manguera	Ø manguera	Entrada-Salida
	m	G	
070-2209-400	Longitud manguera	-	M 1/2"G - M 1/2"G
070-2209-410	10	1/2"	M 1/2"G - M 1/2"G

FX-460

Cod.	Longitud manguera	Ø manguera	Entrada-Salida
	m	G	
070-2309-400	sin manguera	-	M 1/2"G - M 1/2"G
070-2309-415	15	1/2"	M 1/2"G - M 1/2"G

FX-550

Cod.	Longitud manguera	Ø manguera	Entrada-Salida
	m	G	
070-2409-500	sin manguera	-	F 3/4"G - M 3/4"G
070-2409-510	10	3/4"	F 3/4"G - M 3/4"G
070-2409-515	15	3/4"	F 3/4"G - M 3/4"G

SX-400

Cod.	Longitud manguera	Ø manguera	Entrada-Salida
	m	G	
071-2209-400	sin manguera	-	M 1/2"G - M 1/2"G
071-2209-410	10	1/2"	M 1/2"G - M 1/2"G

SX-460

Cod.	Longitud manguera	Ø manguera	Entrada-Salida
	m	G	
071-2309-400	sin manguera	-	M 1/2"G - M 1/2"G
071-2309-415	15	1/2"	M 1/2"G - M 1/2"G

SX-550

Cod.	Longitud manguera	Ø manguera	Entrada-Salida
	m	G	
071-2409-500	sin manguera	-	F 3/4"G - M 3/4"G
071-2409-510	10	3/4"	F 3/4"G - M 3/4"G
071-2409-515	15	3/4"	F 3/4"G - M 3/4"G

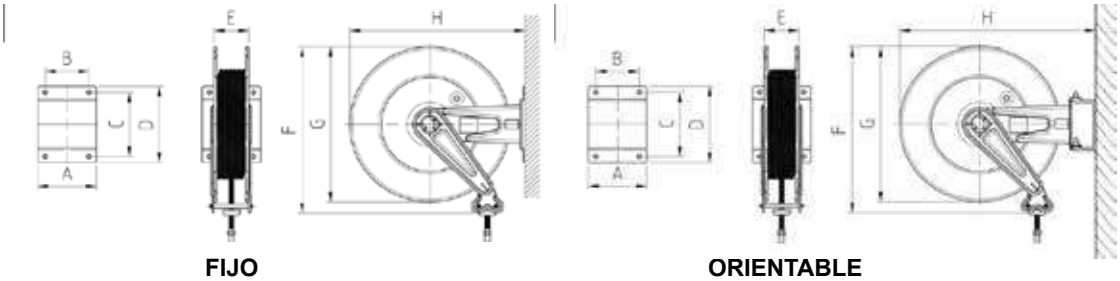

FIJO **ORIENTABLE**

DIMENSIONES

Mod.	A	B	C	D	E	F	G	H	Kg	Embalaje en mm
FX-400	158	120	168	192	95	450	400	435	12,50<19,50	600X260X540
FX-460	158	120	168	192	95	480	460	500	16,50<23,00	600X260X500
FX-550	200	150	225	270	120	590	550	600	22,00<45,00	640X300X685
SX-400	150	120	168	196	95	450	400	510	13,50<20,50	640X350X685
SX-460	150	120	168	196	95	480	460	575	17,50<24,00	640X350X685
SX-550	200	150	225	270	120	590	550	680	23,00<45,00	640X350X685

CONTADOR DIGITAL Y PISTOLAS PARA ALIMENTOS

Contador digital de turbina y engranajes que ofrece rendimientos de alta precisión en la medición para uso privado de líquidos alimenticios (leche, aceite, agua...). El software permite el control ottal del sistema de suministro gracias a las diferentes funciones incorporadas. Se aplica en bombas de motor o por gravedad.

Art. 100-5120-000 Contador digital de turbina para alimentos capacidad mín-máx 10-150 l/min

6 cifras totalizador (no se puede poner a cero)
6 cifras parcial (se puede poner a cero)
Fluidos admitidos: leche, aceite, agua

Art. 100-5199-020 Pistola manual de plástico “F120” para alimentos

Caudal 120 l
Juntas en PTFE
Cuerpo de plástico
Racor giratorio Ø 20

Art. 100-5199-025 Pistola manual de plástico “F120” para alimentos

Caudal 120 l
Juntas en PTFE
Cuerpo de plástico
Racor giratorio Ø 25

Cod.	Caudal	Presión	Tolerancia	Entrada-Salida	Peso	Embalaje
	l/min	bar	%	BSPG	Kg	mm
100-5120-000	**10-150**	10	+/- 0,5	F 1" - F 1"	0,35	145X135X85
100-5199-020	**120**	10	-	F 1" - 20	0,28	400X175X57
100-5199-025	**120**	10	-	F 1" - 25	0,28	400X175X57

BOMBA DE ACERO INOX Y CARRO PARA BIDONES

Aptos para el trasvase de productos químicos, son fáciles de montar y desmontar del bidón.

Art. 100-3725-000 Bomba manual de acero inox AISI 316 para el trasvase de productos químicos

Caudal: 0,125 l/bombeo
Casquillo adaptador para la fijación al bidón
Manguera 550<940 mm para bidones 20<220 l
Juntas de PTFE

Art. 030-1390-000 Carro para bidones de plástico 20<30 l

Equipado con:
nr. 2 ruedas Ø 100 mm
Dimensiones base 215x275 mm

Cod.	Capacidad	Para bidones	Entrada-Salida	Peso	Embalaje
	l/bombeo	l	BSPG	kg	mm
100-3725-000	0,125	20<220	1/2F	2,1	740X205X95
030-1390-000	-	20<30	-	3,7	550X270X120

CONDICIONES GENERALES DE VENTA

En el momento del pedido, tenga bien a utilizar el numero de código de referencia.

No se aceptáran quejas después de 8 (ocho) días a partir de la recepción del pedido.

Trascurrido dicho plazo la mercancía se considerará tacitamente aceptada.

La mercancía viaja a riesgo del cliente, incluso de entrega franco punto.

Salvo acuerdo expeso, todos los precios son ex works (franco fábrica vendedor).

En caso de demora en el pago, por cualquier motivo, incluyendo la falta de recepción de los avisos de vencimiento, el comprador deberá pagar a la empresa vendedora los intereses anulaes vigentes en el momento de la venta indicados en la factura.

De requirse la sustitución de material defectuoso, este será aceptado solamente si el material se envía a la empresa “MECLUBE” puerto pagado y previa autorización.

La empresa “MECLUBE” no se asume ninguna responsabilidad por una eventual falta de materiales o daños en los bultos causados por envío realizados mediante Correo o Ferrocarriles del Estado.

Para cualquier controversia, será competente solo el Tribunal de Mantua (Italia).

Las especificaciones, dimensiones y características indicadas en este catálogo no son vinculantes y, debido a las continuas mejoras técnicas realizadas a los equipos y accessorios, pueden sufrir modificaciones sin aviso previo.

EDIZIONE 27/11/2019
Foto F.lli ZAMBRONI
MADE IN ITALY

MECLUBE srl
Strada Pavesa, 13 - Loc. Bondeno
46023- Gonzaga (MN) - ITALIA
Tel. +39 0376 595006 - +39 0376 595035
Fax +39 0376 54144
info@meclube.com

www.meclube.com

F.lli Zambroni Reggiolo Luzzara